7. 鉄骨／吊足場

スカイハンガー ····· 111
スカイステップ ····· 112〜116
ライトステージ3型 ···· 117〜121
LS用アルミ梯子 ····· 122〜123
ロータリータイプ ····· 124〜127
鉄人 ····· 128〜131
スーパーステージシステム 132〜135
張出構台 ····· 136〜137
スカイブリッジ ····· 138〜140
KSボーゴレール ····· 141
KSハンドレール ····· 142
STガード ····· 143
コラムタラップ ····· 144
ラダーブラケット ····· 144
ハイステージ ····· 145
チェーン ····· 146
セーフティSKパネル ··· 147〜149
鉄骨用クランプ類 ····· 150
スタンション ····· 151
親綱支柱 ····· 151
親綱 ····· 152
セルフロック ····· 153〜154
KS壁つなぎ控え ····· 155

スカイハンガー

■特長

・軽量なので、一人で簡単に操作ができます。構造的にも簡単に開閉ができ、H鋼に確実に取り付けられます。

・強度は十分、安全な構造なので、作業者の安全を確実に守り、工期短縮やコストダウンが可能です。

■仕様

（単位：kg）

品名		スカイハンガー
品番		SKH
重量	本体	16.7
	取付金具	4.0
	積載荷重	1.96kN（200kg）

■形状

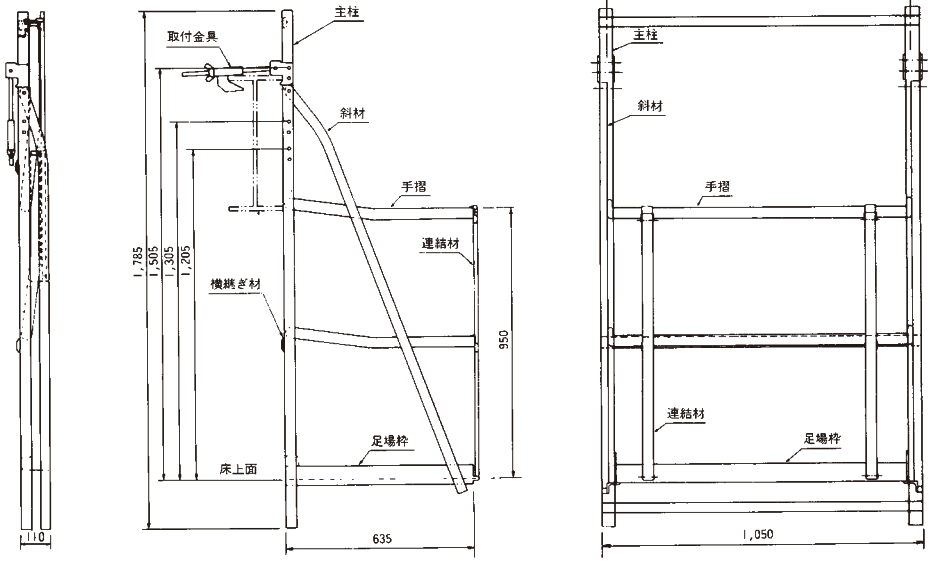

※取付金具および横継ぎ材の高さは、3段階調節が可能です。

■強度試験表

労働省産業安全研究所におけるテスト結果（昭和57年7月30日）

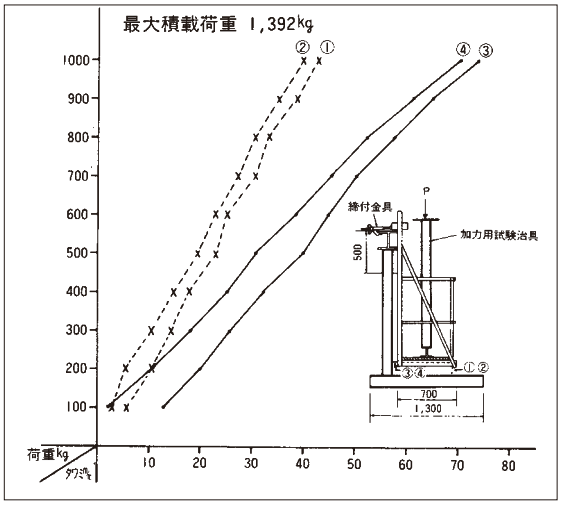

■取付金具

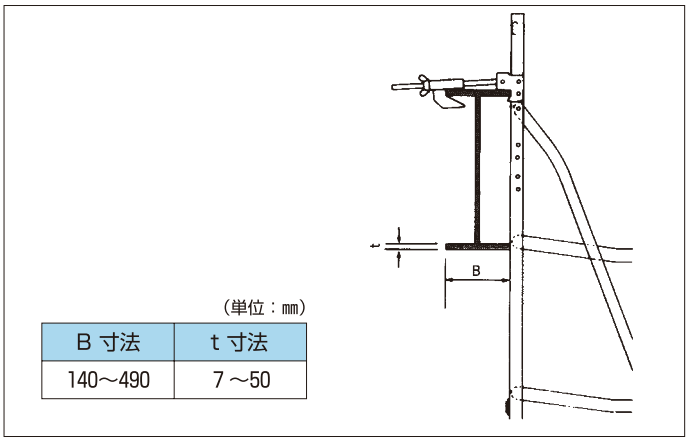

（単位：mm）

B寸法	t寸法
140～490	7～50

スカイステップ

再リース品

梁継手用足場

軽合金製、持ち運び自在の建設用吊り足場です。梁のジョイント部のボルト締め、溶接作業等に最適です。

特長

持ち運びがラク
アルミ合金製で非常に軽量。
一人で容易に持ち運びが可能で経済的。

背面がRつき
広い作業スペースを確保。
撤去するとき垂直ネットに絡まない。

コーナー部もそのままで
標準ステッキボルトがユニバーサルのため、
コーナー部分もそのまま使用可能。

平積み可能
場所を選ばず平積み可能。

開閉操作も一瞬でラク
付属ロープで開閉操作。
折り畳み式で持ち運びも容易。

取り付け・撤収も早い
フック移動用ネジピッチが大きく、
短時間で取付・取り外し可能。

各種オプション
フック等（オプション品）を
替えることにより、
あらゆる梁にも対応可能。

各部の名称

Rタイプ

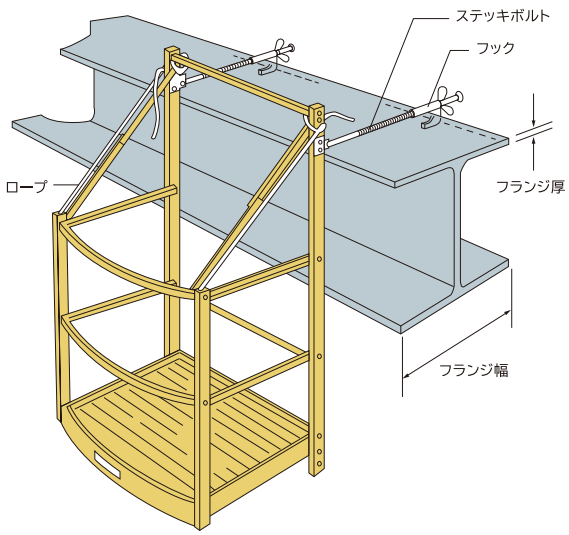

角タイプ

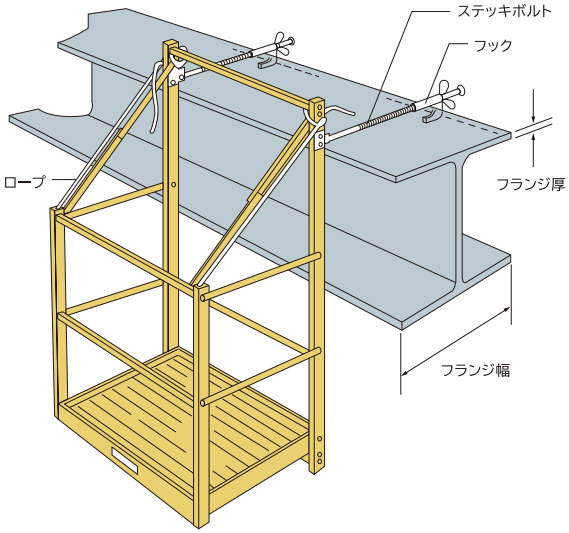

寸法と図の形状は、現品と異なる場合があります。また仕様及び寸法は予告なく変更する場合があります。

スカイステップ

再リース品

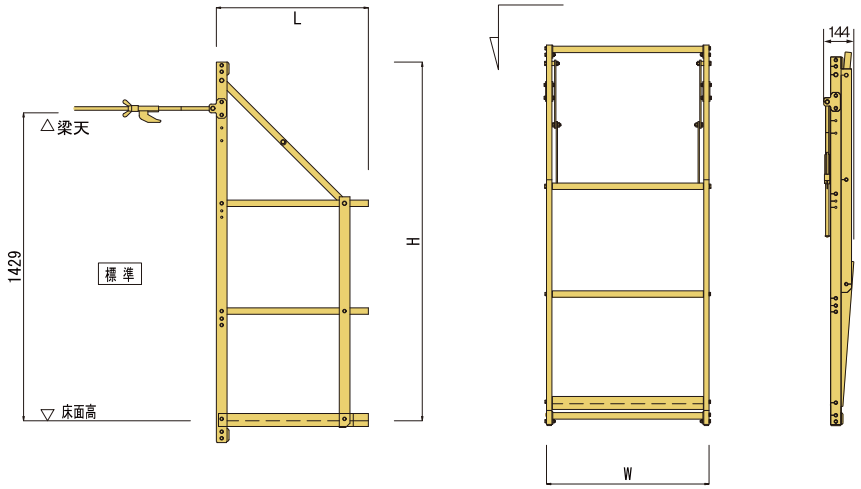

Rタイプ

積載荷重200kg

型式	足場面積（mm）	寸法H×W×L（mm）	重量
R7型	700×695	1765×754×705	17kg
R10型	1000×720	1765×1054×730	19.5kg

※重量は標準パーツ取付とする。

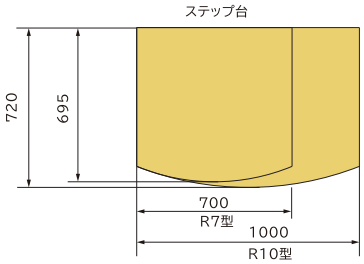

角タイプ

積載荷重200kg

型式	足場面積（mm）	寸法H×W×L（mm）	重量
7型	700×600	1760×754×662	17kg
10型	1000×600	1760×1054×662	19.5kg
15型	1500×600	1760×1554×662	24kg

※重量は標準パーツ取付とする。

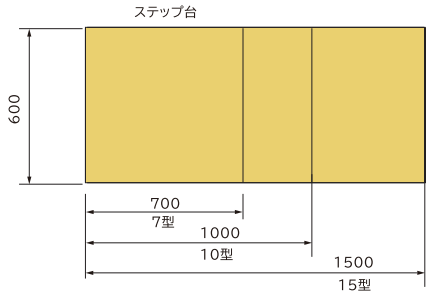

オプションパーツ

●フック

標準フック

梁　フランジ厚 7~32mmの範囲にて取付対応

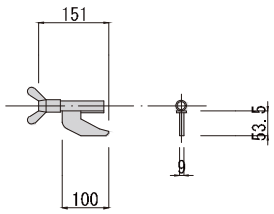

大型フック

梁　フランジ厚 32~60mmの範囲にて取付対応

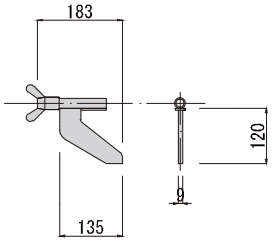

特大フック

梁　フランジ厚 110mmまで取付対応

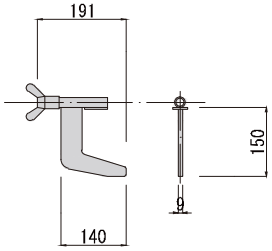

●ステッキボルト

ステッキボルト／標準

梁　フランジ巾 125~450mmの範囲にて取付対応

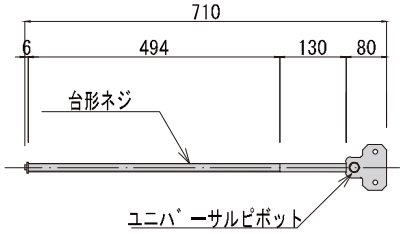

ステッキボルト／延長

梁　フランジ巾 450~750mmの範囲にて取付対応

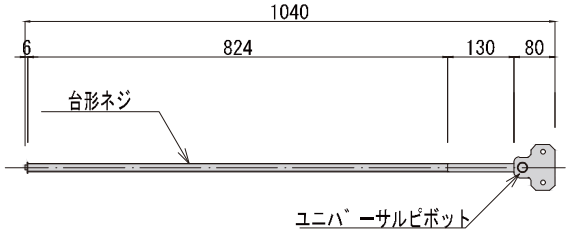

スカイステップ

再リース品

オプションパーツ

●SSタラップ

丈夫で軽量。
スカイステップ使用時の安全な昇降用にご使用下さい。

SSタラップ H=2730／延長金具 700ミリ付

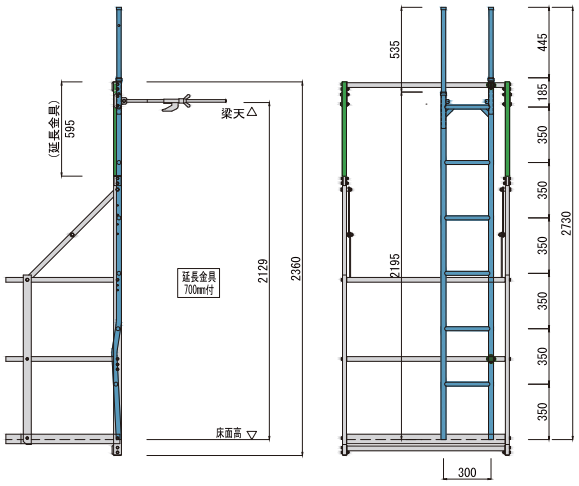

SSタラップ H=2485／延長金具 455ミリ付

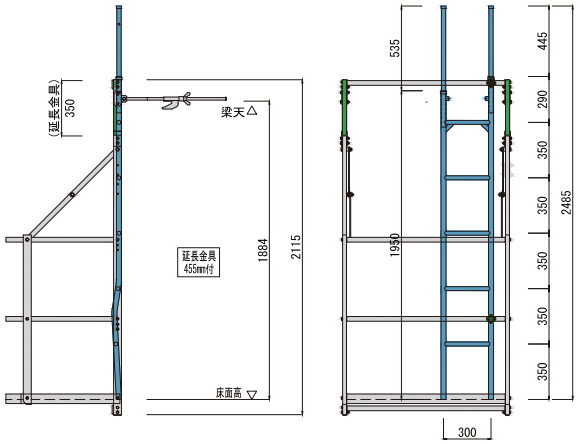

SSタラップ H=2040／標準

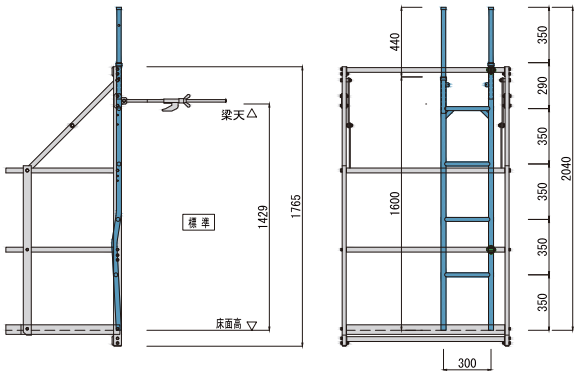

SSタラップのサイズは設置するスカイステップのタイプに応じて
提案させて頂きます。

●延長金具

延長金具／H=455

使用目安：梁せい1200～1600mm用

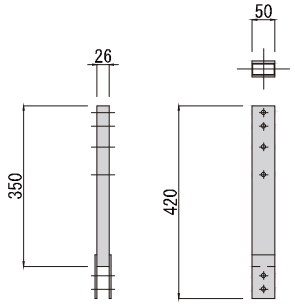

●延長金具／H=700

使用目安：梁せい1600～1900mm用

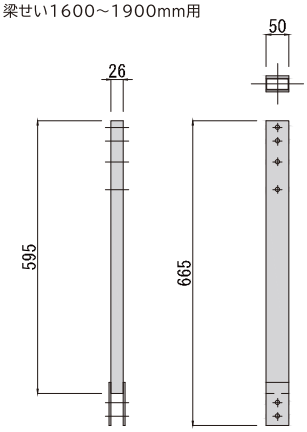

●ステッキボルト段違いタイプ

ステッキボルト段違いタイプ／60

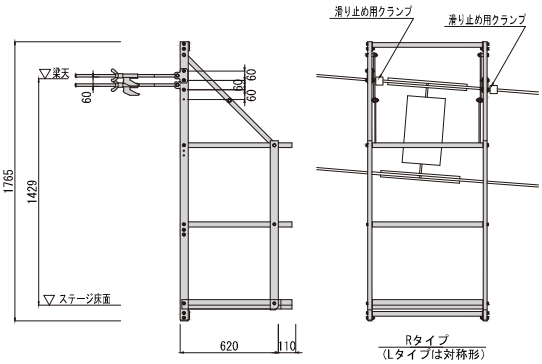

ステッキボルト段違いタイプ120も可能。
延長金具を使用することによりその他勾配も対応可能です。

オプションパーツ

●アタッチメント付

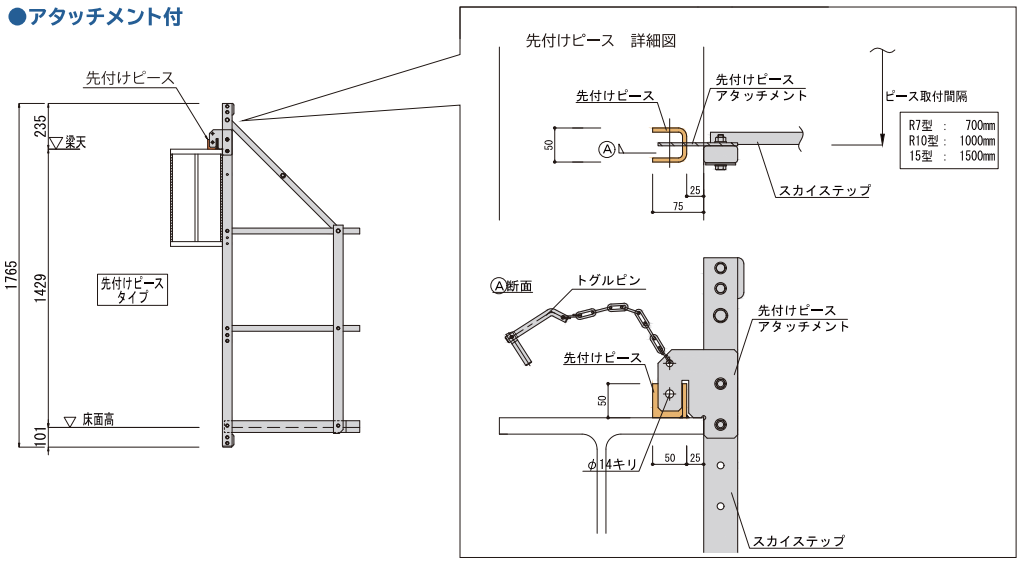

●横使いH鋼用フック

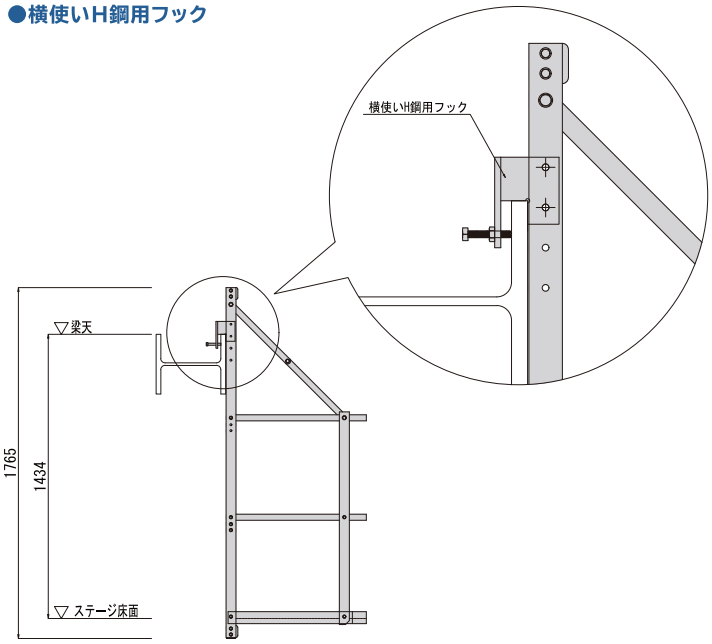

横使いH鋼用フック／標準

梁　フランジ厚 7~32mmの範囲にて取付対応

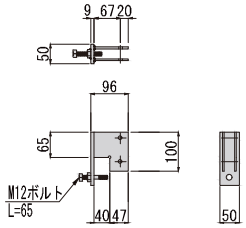

横使いH鋼用フック／大型

梁　フランジ厚 65mmまで取付対応

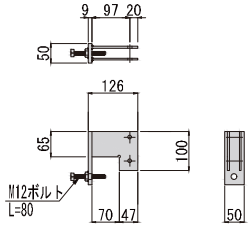

●PC梁用アタッチメント付

PC梁用アタッチメント付／小型

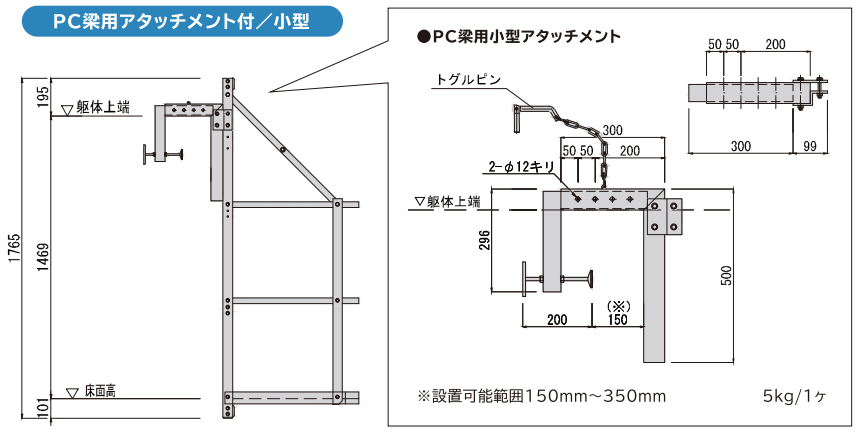

PC梁幅350mm~600mm用（大型）もございます。お問い合わせ願います。

●SS用安全金具PAT品

墜落制止用器具の安全帯フックを取り付ける金具です。

スカイステップ

再リース品

梁SPL対応表

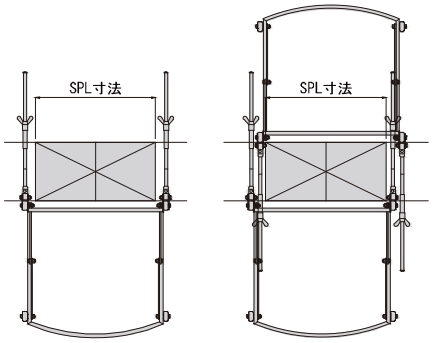

	Rタイプ		角タイプ		
	R7型	R10型	7型	10型	15型
片側取付	650mm以下	950mm以下	650mm以下	950mm以下	1450mm以下
両側取付	620mm以下	920mm以下	620mm以下	920mm以下	1420mm以下

デッキ受け切り欠き寸法（参考）

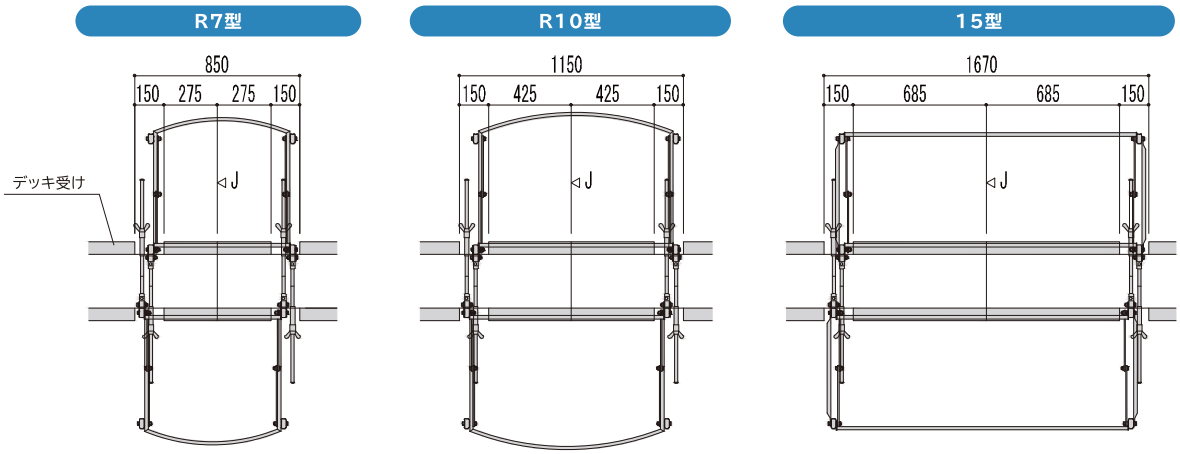

注意事項

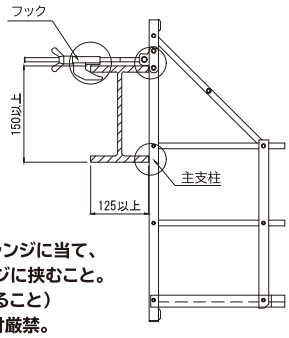

1.主支柱は上下フランジに当て、
　フックは上フランジに挟むこと。
　（必ず3点支持すること）
2.手摺に安全帯取付厳禁。
3.手摺に足をかけたり昇降することは厳禁。
4.ステージ上への飛び降り厳禁。
5.積載荷重200kg
　（一般社団法人仮設工業会にて依頼試験済）

トラック積載量

	4tロング ユニック車	7tロング ユニック車	10t平車	10tロング ユニック車
R7型	120台	200台	300台	280台
R10型	120台	140台	200台	180台
7型	120台	140台	200台	180台
10型	120台	140台	200台	180台
15型	60台	80台	120台	80台

ライトステージ3型

再リース品

梁・柱継手用足場

鉄骨建方時の際付け（柱と梁）作業を安全・容易にすすめるアルミ合金製軽量足場です。

特長

取付け・取り外しがラク
くさび式固定により、
簡単かつ安全に取付け・取り外しが可能。

省力化
アルミ合金製で軽量。
持ち運びが容易なため経済的。

コンパクト化
手摺は全てトグルピンにて取り外しが可能なため、
省スペース化に有効。

効率化
軽量で運搬・取り外し等の作業が
容易で転用性が向上。

取付方法

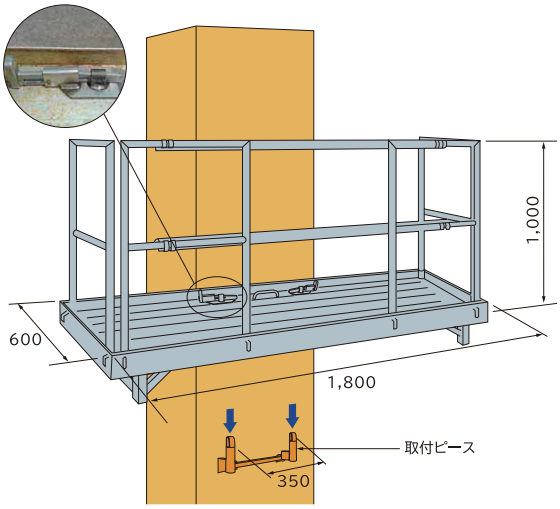

各部の名称

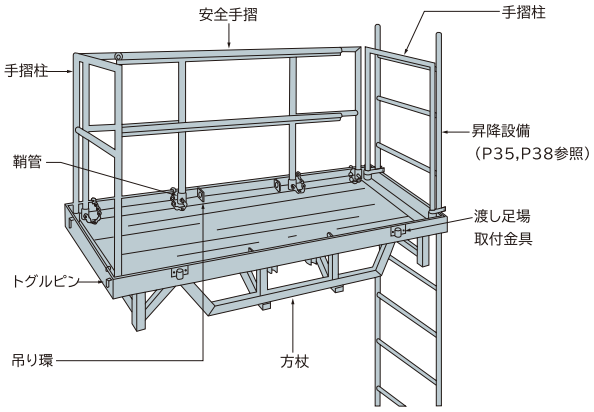

片側ライトステージ3型

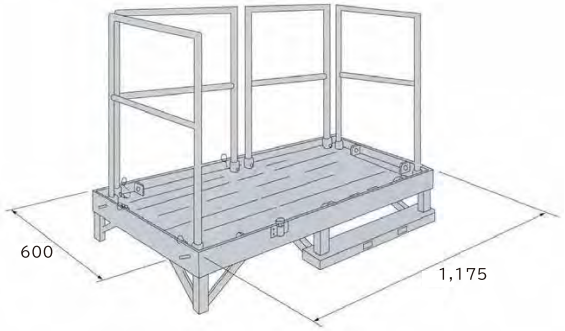

寸法と図の形状は、現品と異なる場合があります。また仕様及び寸法は予告なく変更する場合があります。

ライトステージ3型

再リース品

ライトステージ本体図

標準ライトステージ

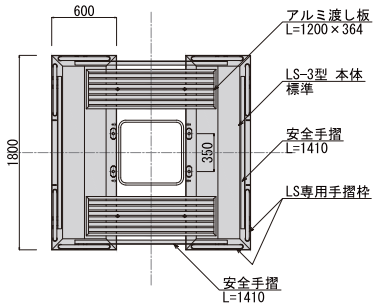

大型ライトステージ

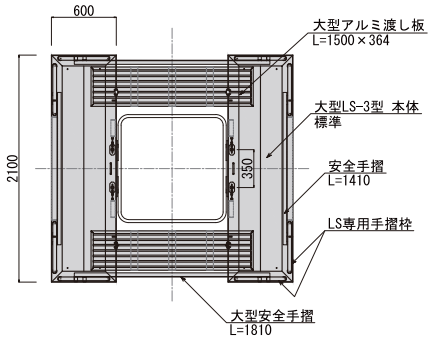

片側ライトステージ

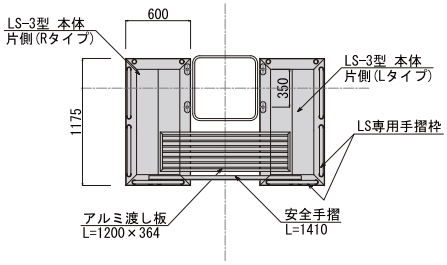

本体　　積載荷重：150kg（中央部200kg）

型式	寸法L×W（mm）	重量
標準	1800×600	19.2kg
標準 片側L/R	1175×600	14.3kg
大型W2100	2100×600	27kg

取付ピース ※販売品

※大型LSの当て板、取付クリアランス範囲は、問い合わせ願います。

標準ピース

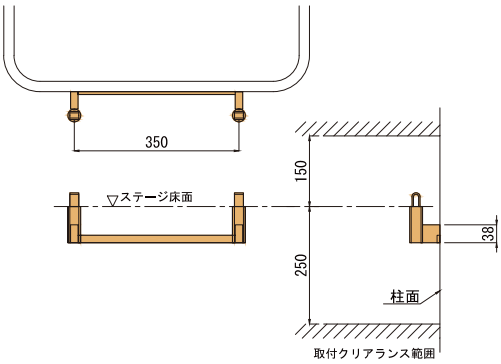

FB-9付ピース

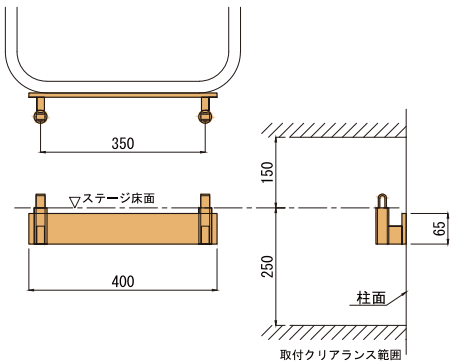

丸柱用ピース

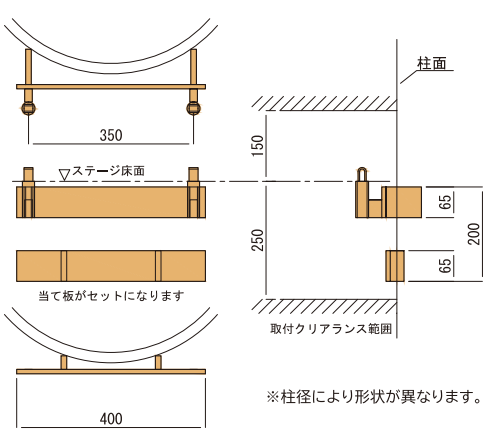

※柱径により形状が異なります。

PC柱用ピース

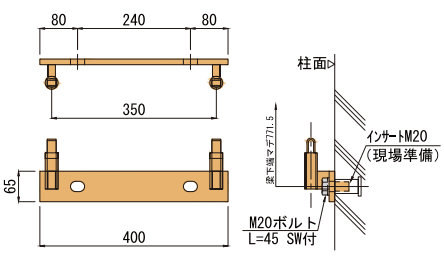

※ボルトにより取り付けるタイプです。

ライトステージ3型　再リース品

取付ピース

挟み込みピース（標準タイプ）

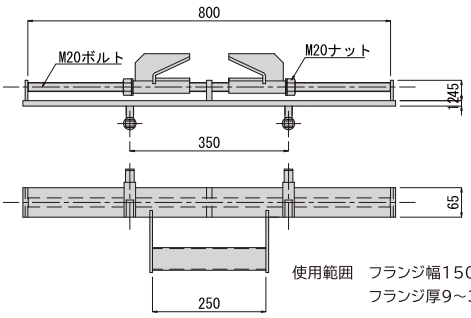

使用範囲　フランジ幅150～400mm
フランジ厚9～30mm

※フランジ幅250～550mm/フランジ厚30～60mm対応の
大型タイプもございます。

吊り下げ式ピース

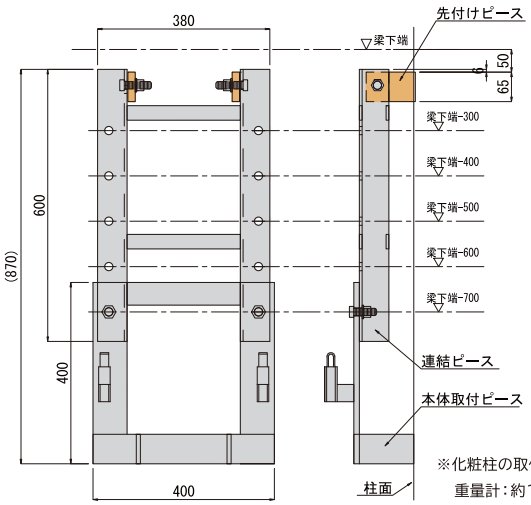

※化粧柱の取付に使用できます。
重量計：約17.5kg

付属品

ハッチ付（標準/片側）

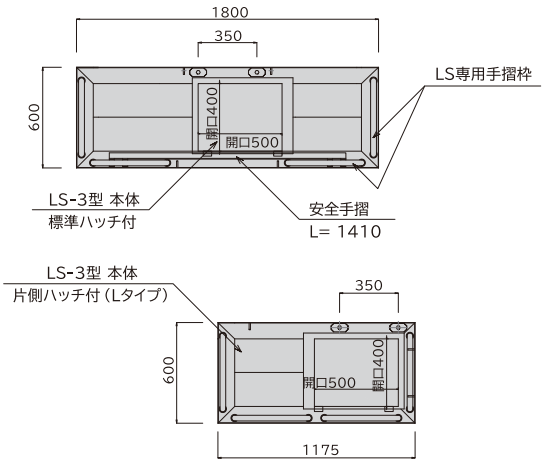

渡し足場（標準/大型）

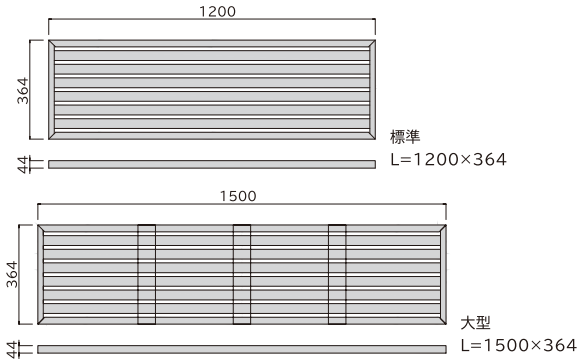

名称		寸法L×W×H（mm）	重量
渡し足場	標準	1200×364×44	5.3kg
	大型	1500×364×44	6.6kg

手摺柱（標準/1.8m/一本タイプ）

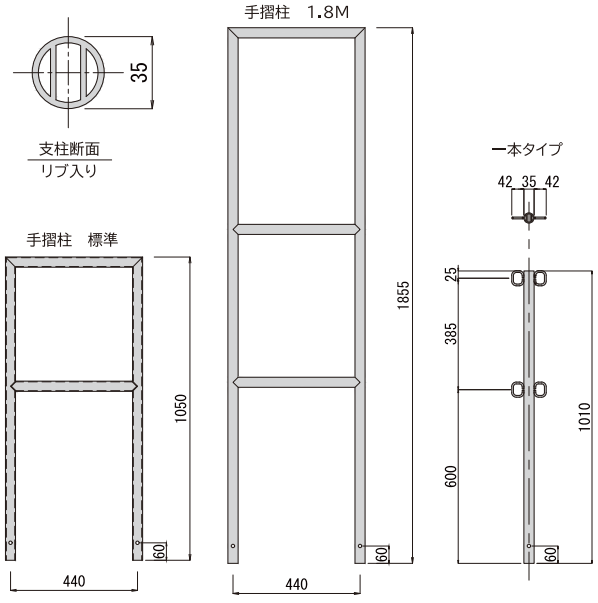

名称		寸法L×W×H（mm）	重量
手摺柱	標準	1050×440	3kg
	1.8M	1850×440	5.5kg

ライトステージ3型

再リース品

安全手摺

※チェーンタイプもございます。(1.5M、2.0M)

付属品

名称		寸法L×W×H(mm)	重量
手摺	安全手摺	L=1410	2.1kg
		L=1810	2.7kg
	1.5Mチェーン	L=1500	1.1kg
	2.0Mチェーン	L=2000	1.4kg

渡し足場ハネ上げ金具

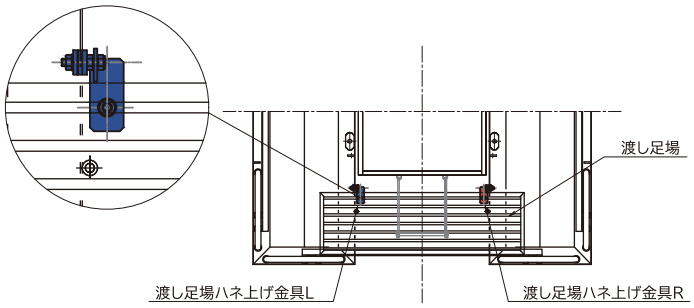

手摺取付金具(クランク金具)

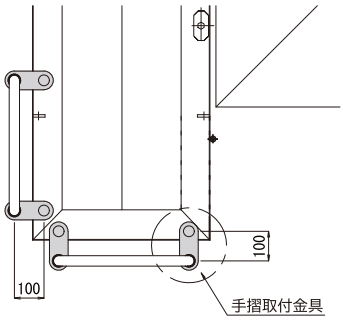

※手摺柱を外側へ100mmオフセットできます。

注意事項

積載荷重150kg(中央部200kg)(一般社団法人仮設工業会にて依頼試験済)
●本体と取付ピースへの取付けは、くさびでしっかり固定して下さい。●梁に手摺が干渉する時は、鞘管部のトグルピンを抜いて手摺柱を落とし込んで使用してください。●安全手摺に足を掛けることを禁止し、飛び乗りを禁止します。●ライトステージ3型に安全帯の取り付けを禁止します。●ステージ取り外し時に、ステージに乗ったままでくさびの取り外しを禁止します。●風速20m/sを超える場合(予想される場合)は、防風シートは取り外して下さい。

トラック積載量

	4tロング ユニック車	7tロング ユニック車	10t平車	10tロング ユニック車
標準	48台	56台	80台	72台
片側	66台	72台	96台	80台
大型W2100	40台	48台	72台	56台

ライトステージ3型

再リース品

施工手順

❶ 取付ピースを鉄骨加工工場へ搬入

↓

❷ 柱に取付ピース溶接後、現場搬入

↓

❸ 地組み。
取付ピースに本体取付金具を上から被せ、
くさびで固定する

↓

❹ 手摺の取り付け
（トグルピンを差し込み抜け止めを行う）

↓

❺ 鉄骨建方、梁の取付、仮ボルトの仮締め。
建入修正、安全ネット張り及びボルト本締め

↓

❻ くさびの取り外し

↓

❼ ライトステージ本体の取り外し

↓

❽ 取付ピースの切り取り

手摺の組立方法

❶ 本体床面の鞘管に手摺を差し込んで下さい

↓

❷ 本体側面の穴に、トグルピンを内側より差し込んで、
手摺と鞘管を連結して下さい

↓

❸ 安全手摺（オプション）を取り付ける。
（安全手摺は内側から手摺のフックにトグルピンを差し込む）

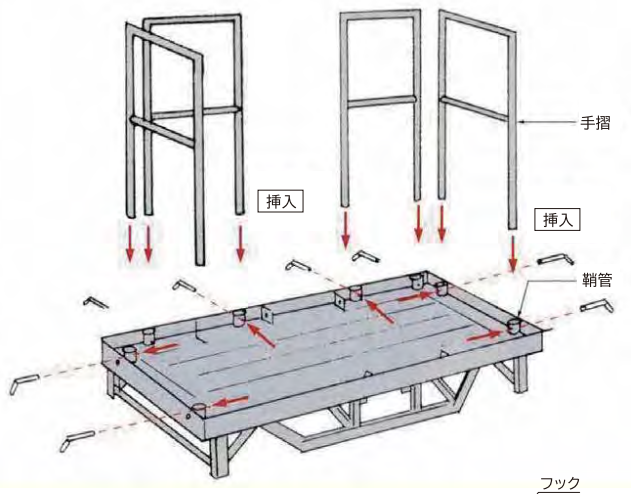

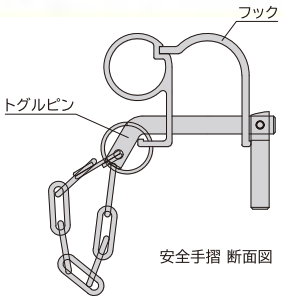

安全手摺 断面図

LS用アルミ梯子

再リース品

昇降設備

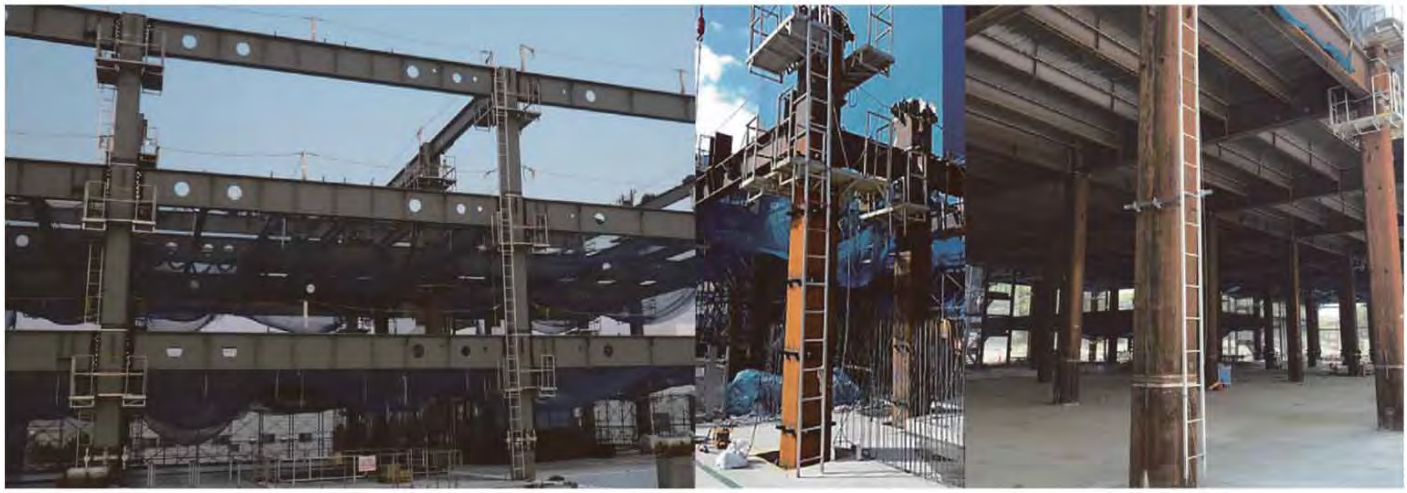

特長

・アルミ合金製で軽量かつ丈夫。・3種類（2M、3M、4M）で適切に計画。
・汎用クランプ（Φ48.6）にて取付可能

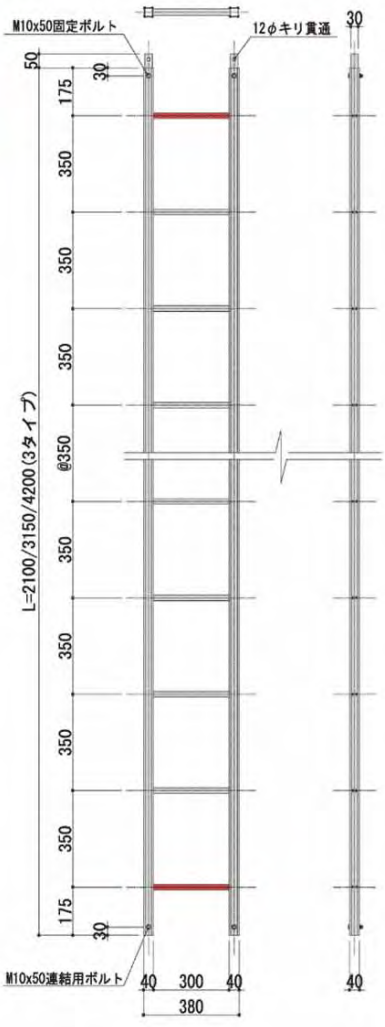

LS用アルミ梯子取付金具

※幅木蝶ボルトタイプ

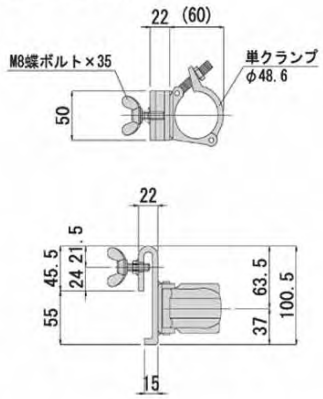

使用荷重:120kg

型式	全長(m)	資料(kg)	色
2M	2.1	4.8	ピンク
3M	3.15	7.3	赤
4M	4.2	9.7	緑

※梯子の上下端部に各サイズの色を付け、仕分けしています。

LS用アルミ梯子

再リース品

オプションパーツ

●LS用アルミ梯子取付金具

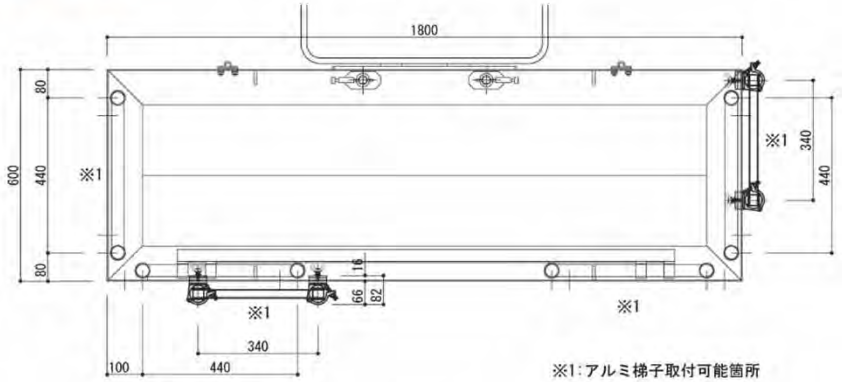

※1:アルミ梯子取付可能箇所

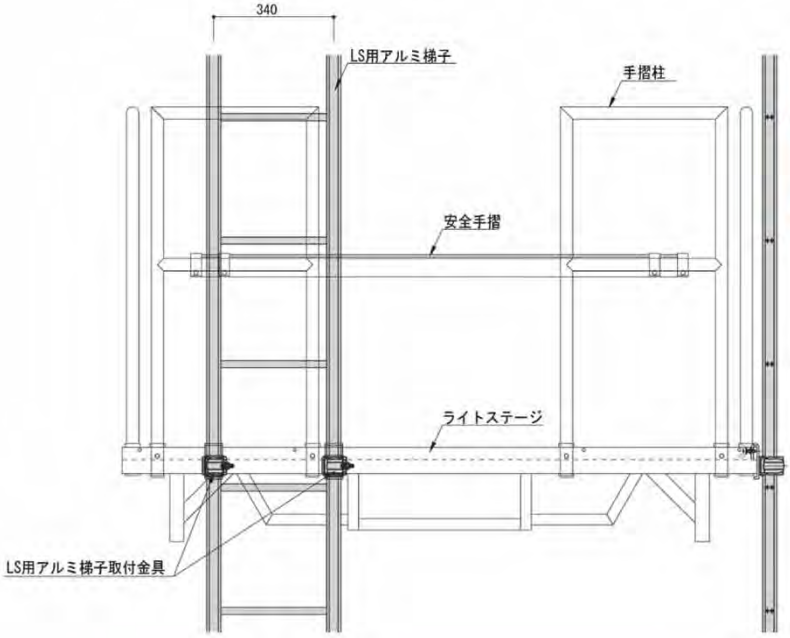

昇降使用荷重
P=115kg

LS用アルミ梯子ジョイント 取付詳細図

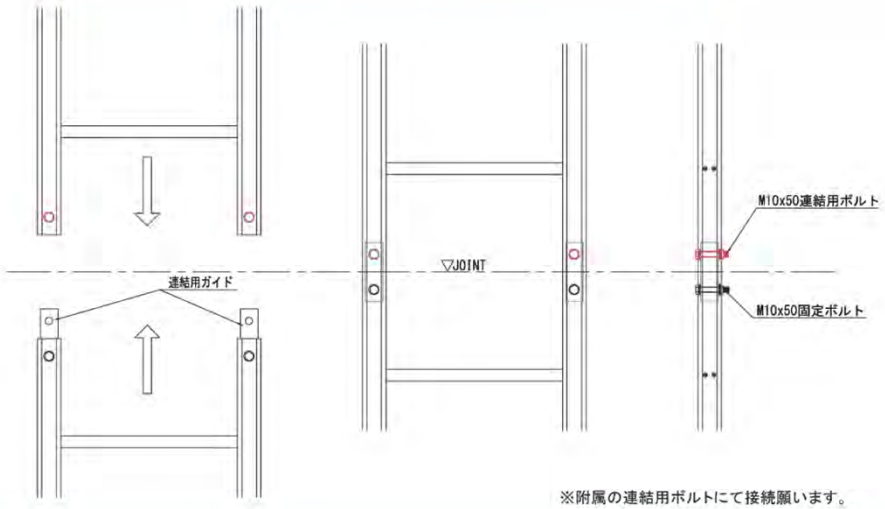

※附属の連結用ボルトにて接続願います。

ロータリータイプ

再リース品

柱継手用足場

鉄骨柱建方時の柱のジョイントの接合作業を安全かつ容易に進めるためのアルミ合金製軽量足場です。

特長

取付け・取り外しがラク
1台2本の固定ピンにより、簡単かつ安全に取付け・取り外しが可能。

省力化
アルミ合金製のため、取付け・取り外しが容易で揚重機不要で経済的。

コンパクト化
手摺の取り外し・渡し足場のスライド収納により、省スペース化に有効。

作業性アップ
床面積が従来のタイプより大幅に広く、作業性が向上。

効率化
軽量で運搬・取り外し等の作業が容易で転用性が向上。

寸法と図の形状は、現品と異なる場合があります。また仕様及び寸法は予告なく変更する場合があります。

ロータリータイプ

再リース品

中間柱用

寸法と取付図

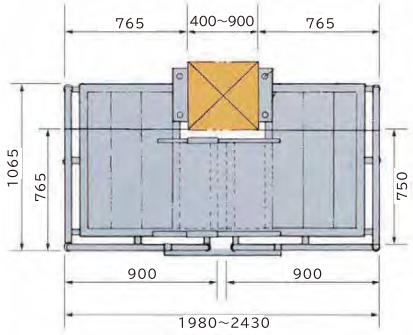

※□400柱はピースの形状が変わります。

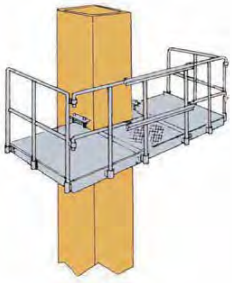

各部の名称

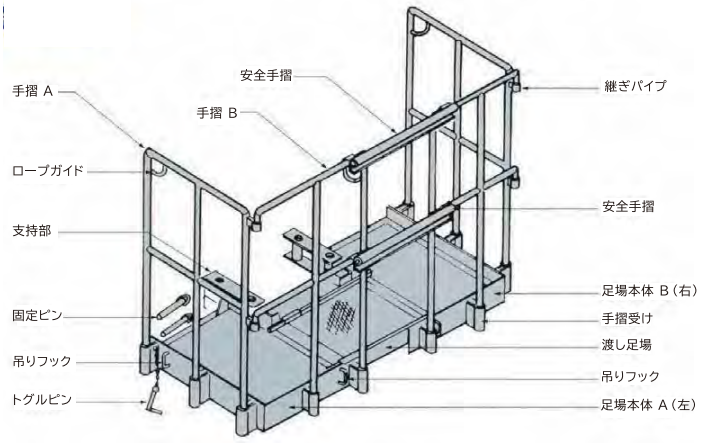

作業巾（mm）	積載荷重	安全率	シート使用時の許容最大瞬間風速	対応柱寸法（mm）	重量		
750	150kg	3倍	20m/s	400~900（50mmピッチ）	足場本体A 21.6kg	足場本体B 16.3kg	手摺 17kg

コーナー柱用

寸法と取付図

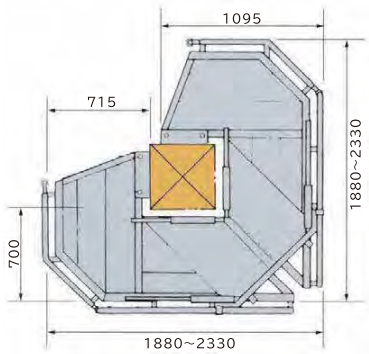

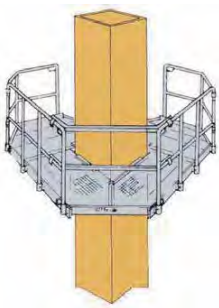

各部の名称

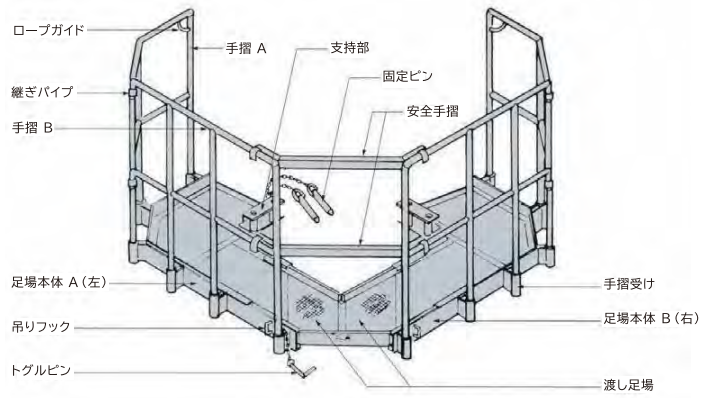

作業巾（mm）	積載荷重	安全率	シート使用時の許容最大瞬間風速	対応柱寸法（mm）	重量		
700	150kg	3倍	20m/s	400~900（50mmピッチ）	足場本体A 26.5kg	足場本体B 25.9kg	手摺 21kg

ロータリータイプ

再リース品

取付ピースの形状・寸法

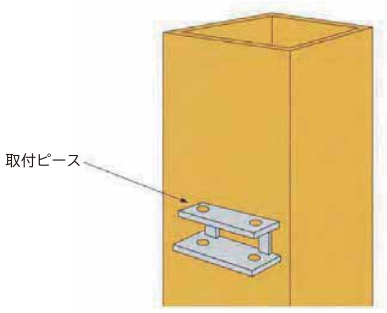

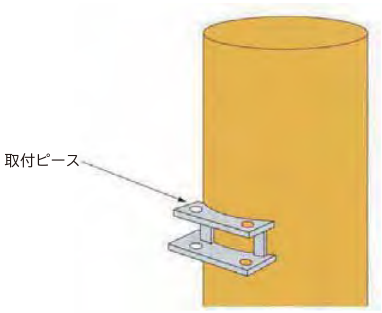

※柱径により形状が異なります。

取付ピース ※販売品

標準ピース（□柱450～900柱用）

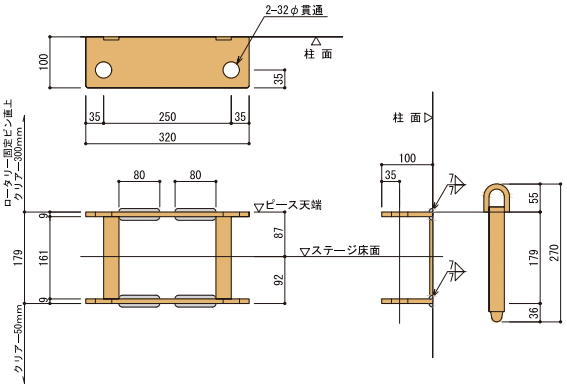

□柱400用

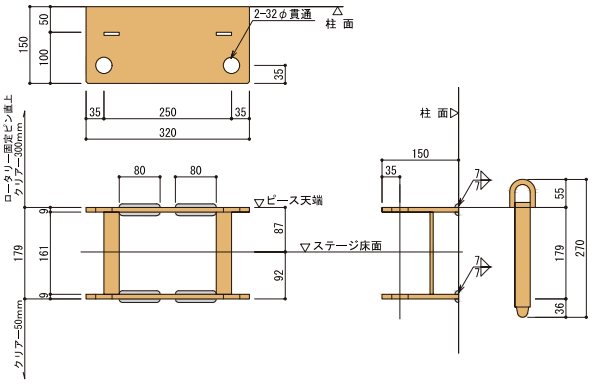

○柱用ピース

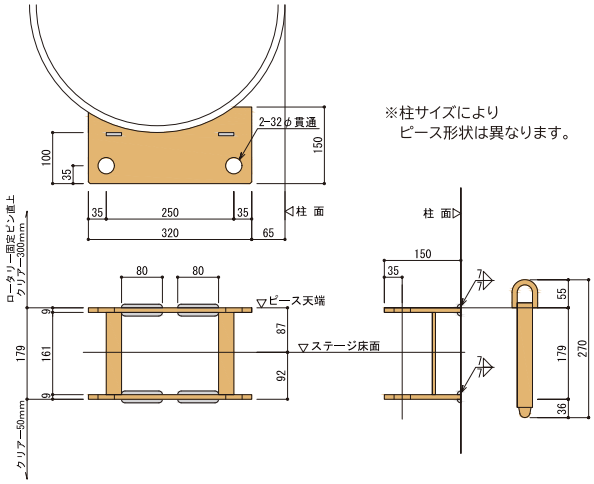

※柱サイズにより
ピース形状は異なります。

●コーナー柱ピース取付図

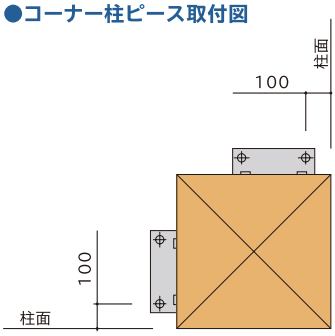

●中間柱ピース取付図

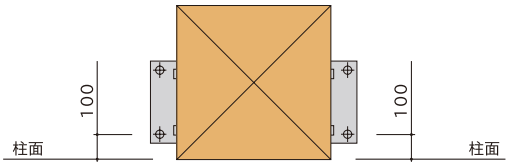

ピース取付け図

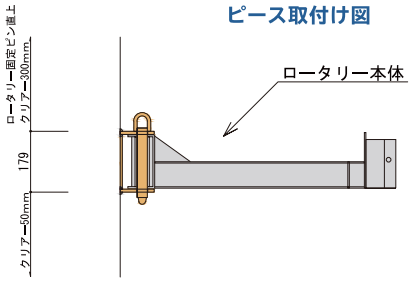

ピース取り外し図

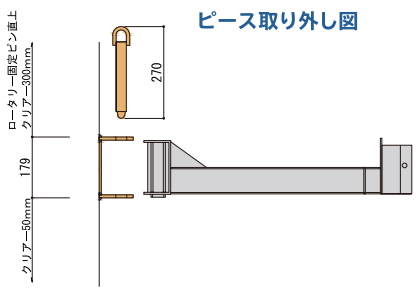

ロータリータイプ　再リース品

施工手順

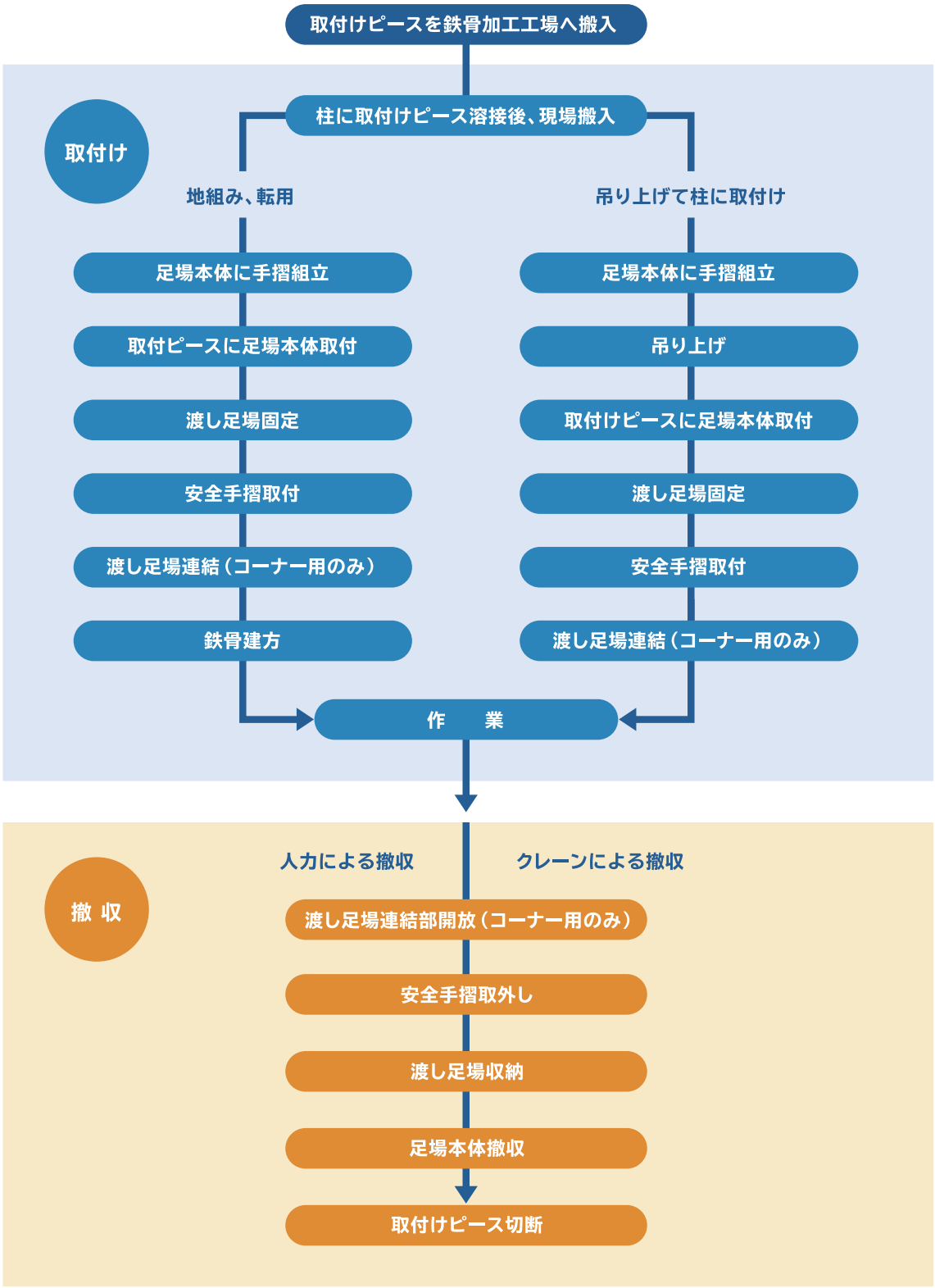

※手摺は風速20m/sまでシートを張って使用できます。風速が20m/sを超える場合（予想される場合）はシートは取外して下さい。

注意事項

積載荷重150kg（一般社団法人仮設工業会にて依頼試験済）
●固定ピン・トグルピンが確実に差し込まれているか、使用前に点検して下さい。●安全手摺取り付け前、および取り外し後は手摺開口部に充分注意して下さい。●渡し足場が確実に固定されていない時は、渡し足場に絶対に乗らないで下さい。●風速が20m/sを超える場合（予想される場合）は、防風シートは取外して下さい。

建て入れ直し治具

ワイヤーレスで作業性アップ。経済性・環境性に優れた鉄骨柱の建て入れ・調整作業用治具です。

特長

操作がラク
ダブルリンク構造（パンタグラフ）により、
抜群の建て起こし能力（操作力低減）

専用工具は一切不要
汎用ラチェットスパナ（φ36）のみで全ての操作可能。

持ち運びがラク
上下に取っ手が付いて体感重量減。

歪み直しワイヤー不要
傾き調整機能があるため、従来のワイヤー類が不要。

大手ゼネコン、施工会社と共同開発
ゼネコン、施工会社の協力により、
操作性及び周辺作業も考慮した設計。

狭い場所でも設置可能
全ての操作ボルトがM24六角ボルトのため、
狭い空間でもメガネレンチや片口スパナで作業が可能。

建て入れ調整が短時間・少人数
エレクションピースにも省力化の工夫を施し、
荒建て入れが少人数で可能に。

安全性重視
落下防止ピン、頂部固定ボルトの引っ掛かりで
ダブルセイフティー。

各部の名称

頂部固定ボルト

目違い修正ボルト
柱の荒目違いを修正します

落下防止ピン
エレクションピースを貫通することにより、
治具の脱落を防止します

取っ手
上下にあり治具の体感重量を軽くしています

押し上げネジ
建て起こし時に上のエレクションピースを
押し上げます

治具固定ボルト
治具を下の柱のエレクションピースに拘束します

治具固定ボルト

寸法と図の形状は、現品と異なる場合があります。また仕様及び寸法は予告なく変更する場合があります。

鉄　人

再リース品

エレクションピース ※販売品

荷重・目的に合わせてエレクションピースをお選びいただけます。

N1（軽量用）

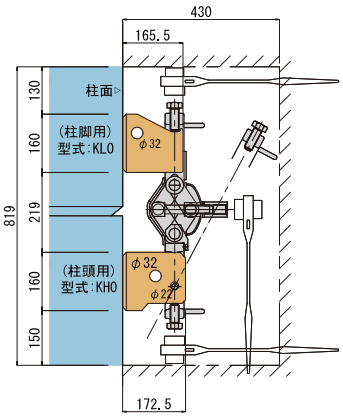

N2（標準）

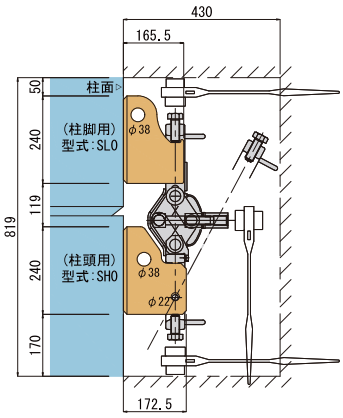

スプライスプレート用（治具転用タイプ）

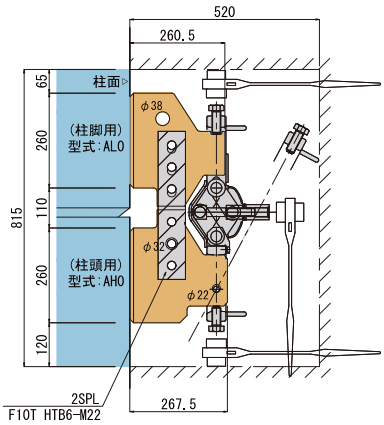

種類	板厚	材質	吊り荷重	
N1	22mm	SS400または SM（SN）490相当材	2点吊りにて柱総重量20t	各種コラムロック・ 各種自動玉外し装置に対応 ※面内吊り方向での荷重となります。
N2				
スプライスプレート用				

注意：鍛造エレクションピース曲がりに対して、火にあぶっての矯正は行わないでください。

鉄人操作クリアランス

操作クリアランス

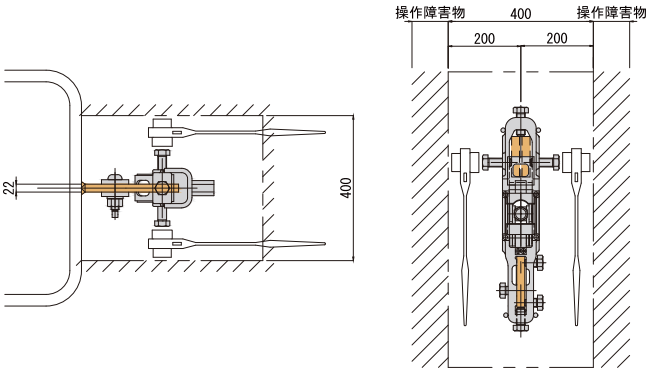

並列配置（最小寸法）時の操作クリアランス

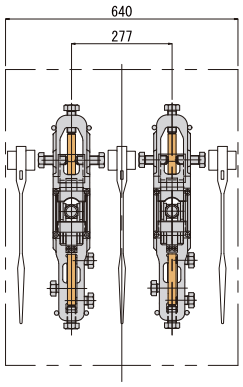

柱脚吊下げも可能

施工内容に応じて、「柱脚吊下げ」としたエレクションピースも製作可能です。（通常は柱頭待受け）

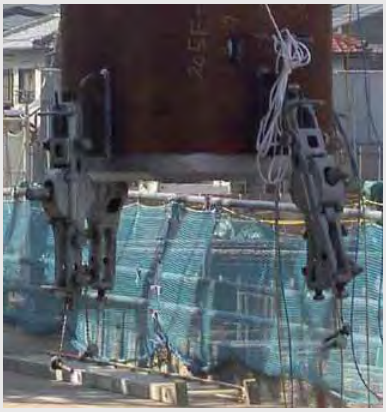

SPL用エレクションピース使用例

鉄　人

再リース品

柱取付例

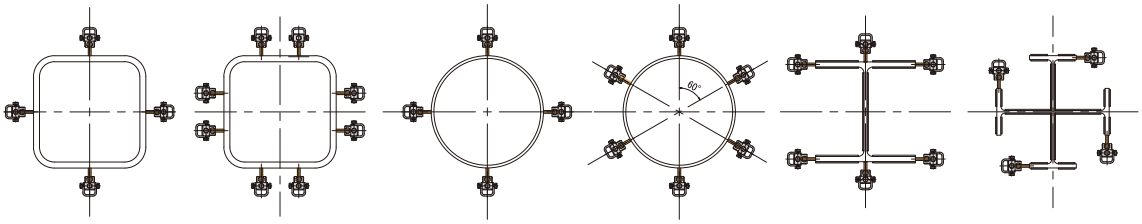

計画時には荷重検討に基づいた治具数量により、最適な配置を提案致します。

操作力（負荷と操作トルクの試験結果）

負荷（ton）	5	10	15	20
操作トルク（kg-m）	6	14	18	22

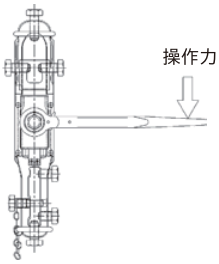

待受け状態

鉄人の設置時は柱頭に落下防止ピンを締め、
斜めに倒した状態で待受けます。
各種ボルト・押し上げネジはラチェット（φ36）により操作可能です。

ラチェットスパナ

トラック積載量

4tユニック車	7t平車	10t平車
120台（3パレット）	360台（8パレット）	500台（10パレット）

※40台/1パレット

仕様（種類/強度関係）

総重量	引張耐力	圧縮耐力	押上定格荷重	本体材質
約17kg	69t	38t	20t	SCM435-調質
ボルト類全て 装着後の実測値	短期許容耐力	短期許容耐力	ダブルリンク機構	取っ手を除く

注意事項

●実施には強度計算(荷重検討)が必要となります。 ●操作時以外は、全てのボルトを確実に締めて下さい。 ●機能を充分理解し、操作手順を必ず守って下さい。●電動工具使用の際は、調整範囲以上にトルクの掛け過ぎにご注意願います。

鉄人ベースジャッキ

再リース品

建て入れ直し治具

特長

歪み直しワイヤー不要

傾き調整機能により従来のワイヤー類が不要。

専用工具不要

鉄人と同じ汎用ラチェットスパナ（36mm）で操作可能。

各部の名称

鉄人ベースジャッキⅡ

定格荷重	揚程	装置重量
5ton	40mm	3.5kg

注意事項

●ベースジャッキは柱の自立が目的の商品ではありません。（自立検討が必要になります。）●アンカーボルトを設置して、ベースジャッキのみの状態を避けてください。●適合寸法を御確認ください。●箱抜きの場合要相談。

オプション品

アタッチメント+油圧式ジャッキ

専用アタッチメントと油圧式ジャッキにより、
強い力で目違い修正を行えます。

アタッチメント	材質	油圧ジャッキ	高圧ゴムホース	単動シリンダ
N1用 （重量：14kg）	SCM440	P-1B （重量：7kg）	H3/8-2T （重量：0.8kg）	MC05-50（50kN）（重量：1.7kg）
N2/SPL用 （重量：9.6kg）	SCM435			MC1-50（100kN）（重量：2.1kg）

寸法と図の形状は、現品と異なる場合があります。また仕様及び寸法は予告なく変更する場合があります。

スーパーステージシステム

再リース品

支保工兼用吊枠足場

SRC梁に最適の安全性・作業性・省力化を備えた省人化工法の吊り足場です。

特長

ワンストップ施工
ボルト本締めから溶接・配筋・型枠・
Con打設・脱型までワンストップ施工可能。

長いスパンに対応
安全・軽量なアルミ根太により
長い大引スパンに対応。

型枠先行組みが可能
梁下のステージ床・支保工機能により、
梁・スラブ箇所の先行型枠設置可能。

ステージ上で脱型作業可能
羽子板ボルトのナット操作によりステージ上で
大引・根太の取り外し可能。

各部の名称/取付手順

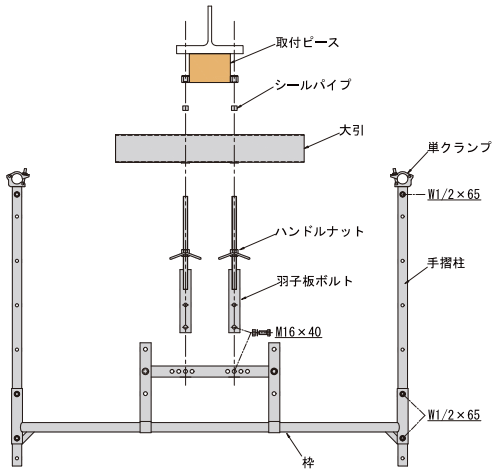

取付手順

※オプションとして床面の高さを調整できます。ただし、調整料がかかります。
※必要工具　ラチェットレンチ・スパナ24mm（羽子板取付ボルト）
※ラチェットレンチ・スパナ21mm（手摺柱高調整［ピッチ200mm］）

寸法と図の形状は、現品と異なる場合があります。また仕様及び寸法は予告なく変更する場合があります。

スーパーステージシステム

再リース品

施工手順

標準タイプ

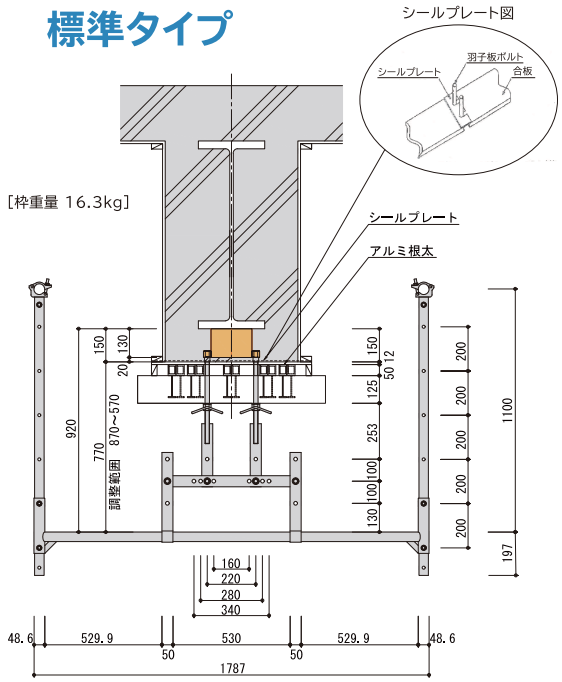

❶ 鉄骨加工

取付ピースを溶接後、
現場搬入

❷ スーパーステージ取付

鉄骨建方前の地組
1.羽子板ボルト、大引、シールパイプを取付
2.ステージ枠を取付、足場等の整備

❸ 鉄骨建方（梁入れ）・安全養生

1.梁の取付、仮ボルトの仮締め
2.建て入れ修正及び安全ネット張り
3.ボルト本締め及び配筋作業

❹ 躰体工事

1.梁型枠の組立（根太、シールプレート取付）
2.柱、床型枠の組立
3.コンクリート打設
4.床型枠、梁側型枠の脱型

偏芯タイプ

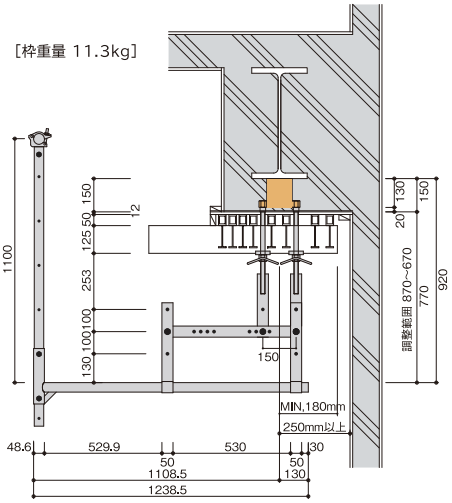

❶

鉄骨加工工場にて、鉄骨に溶接された取付ピースに
偏芯タイプスーパーステージを地組みする
（この時点では、両側に足場がある）

❷

鉄骨本締め、安全ネット張り、柱梁配筋

❸

偏芯タイプスーパーステージの片側を取り外して
壁配筋及び型枠施工

❹

コンクリート打設後型枠解体

枠取付箇所を2ヵ所とし、
より細かな高さ調整が行えるタイプの枠もございます。
詳しくはお問い合わせ下さい。

寸法と図の形状は、現品と異なる場合があります。また仕様及び寸法は予告なく変更する場合があります。

スーパーステージシステム　再リース品

構成部材

●標準取付ピース【販売品】

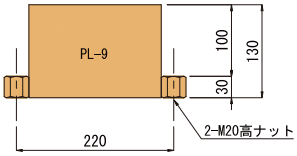

●下端筋用ピース【販売品】 芯々220mm　L=130

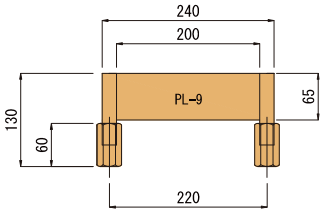

●アルミ根太（定尺タイプ・伸縮タイプ）

安全・軽量で支持スパンが広く、解体作業も簡単に行えます。

定尺タイプ　［使用範囲 1610mm～1840mm］

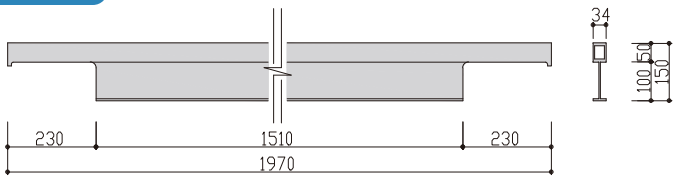

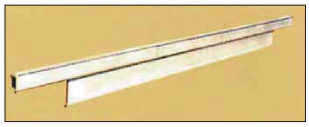

伸縮タイプ　［使用範囲 860mm～1740mm］

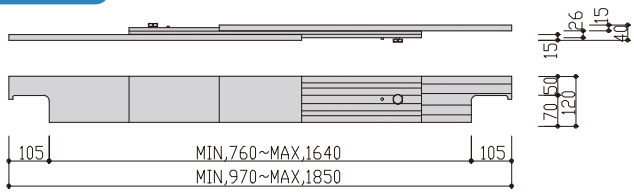

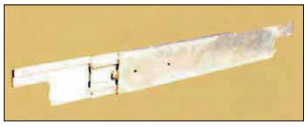

型式	大引間仕様範囲	重量	最大使用荷重	Ix	Zx
定尺タイプ	1610mm～1840mm	6.5kg	750kg/m	321.6cm^4	33.5cm^3
伸縮タイプ	860mm～1740mm	6.5kg	550kg/m	165.8cm^4	27.6cm^3

●大引（固定穴・ルーズ穴）

根太を支える大引材で固定穴とルーズ穴があり、ハンドルナットによりステージから上下移動できます。

固定穴

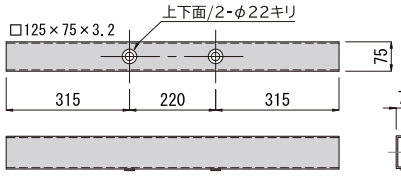

ルーズ穴

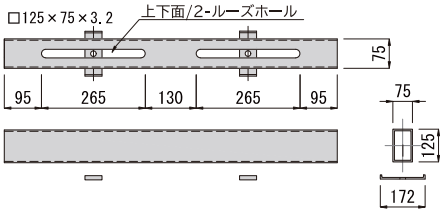

型式		形状	長さ	重量
固定穴	L850	□125×75×3.2	850mm	8.1kg
	L1200	□125×75×3.2	1200mm	11.4kg
ルーズ穴	L850	□125×75×3.2	850mm	7.5kg
	L1200	□125×75×3.2	1200mm	10.4kg

※その他特殊形状もございます。

寸法と図の形状は、現品と異なる場合があります。また仕様及び寸法は予告なく変更する場合があります。

構成部材

●シールパイプ（硬質塩ビパイプ）【販売品】

羽子板ボルトからコンクリートの付着を防ぐ
縁切り材となります。

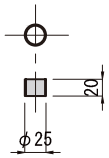

●シールプレート【販売品】

底型枠にできる隙間を塞ぎます。形状は特注となります。

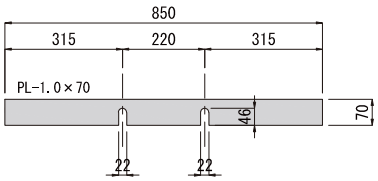

●羽子板ボルト/ハンドルナット付

型枠を支え、ステージ枠も取り付ける部材になります。

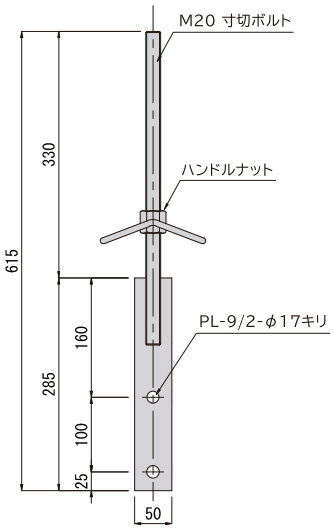

●座金（ルーズホール大引用）

ルーズ穴の大引とセットで使用します。

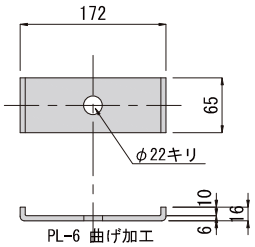

●大型タイプ

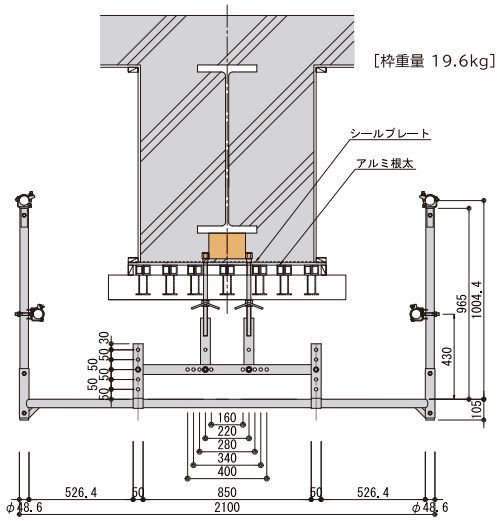

●片側大型タイプ

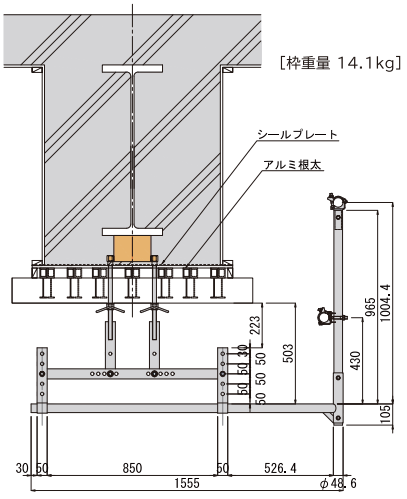

注意事項

●強度計算書が必要です。●取付ピースの鉄骨への溶接は必ず鉄骨加工工場で行い、強度上安全を確保して下さい。
●取付ピースに羽子板ボルトを捻込む際は、ナットの上端面まで確実に入れて下さい。

寸法と図の形状は、現品と異なる場合があります。また仕様及び寸法は予告なく変更する場合があります。

張　出　構　台

再リース品

構　台

建設中の資材取込台・置場として積載荷重5トンまでの使用が可能なステージです。

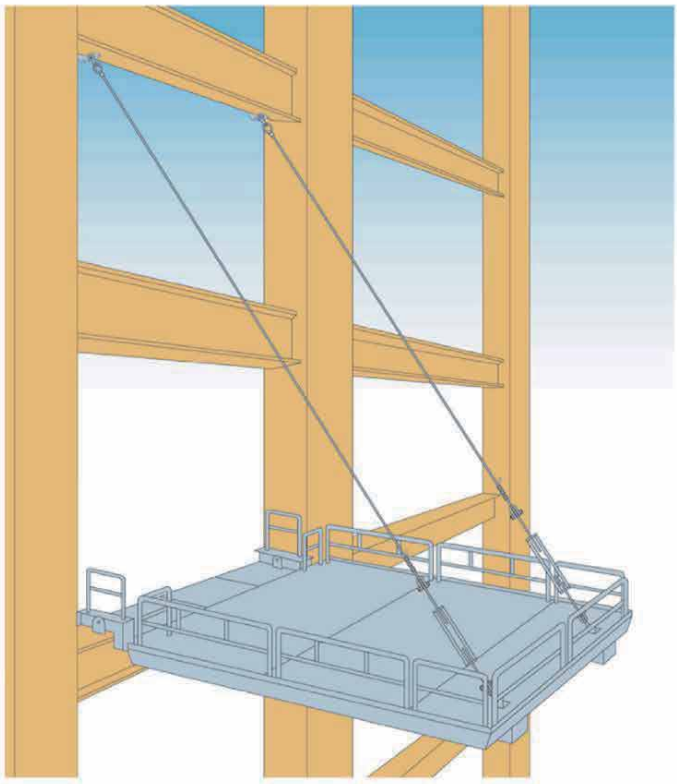

仕様

型式	寸法	最大積載荷重	自重
3.3型	5000×3300mm	5t	2.6t
4.0型	5000×4000mm	5t	3t

張　出　構　台

再リース品

寸法と各部の名称

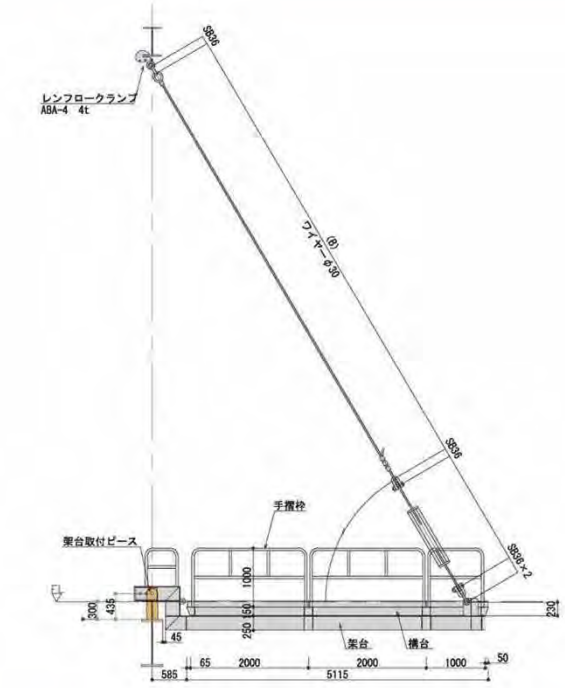

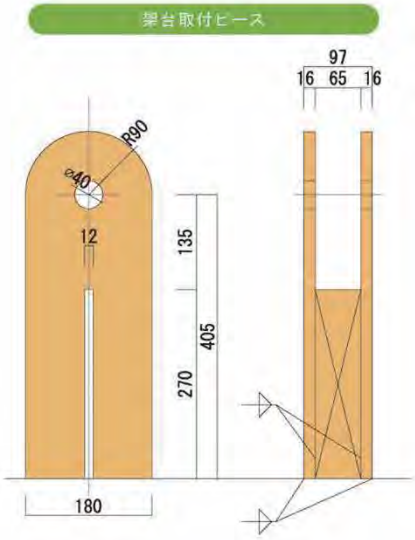

●3.3型

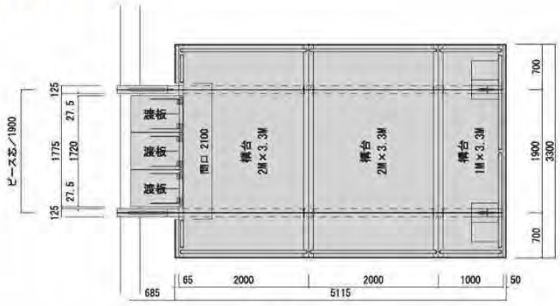

L5000

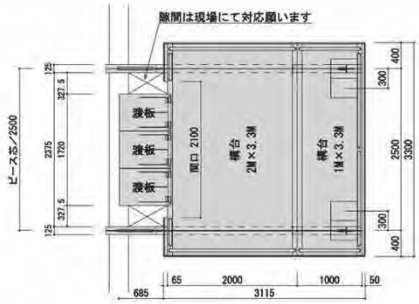

L3000

●4.0型

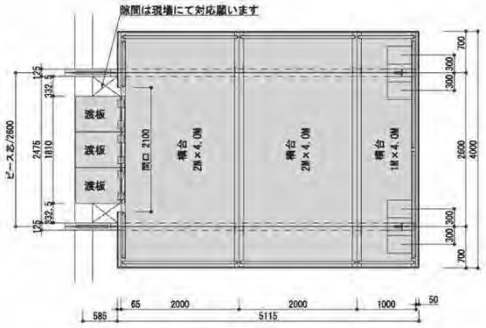

L5000

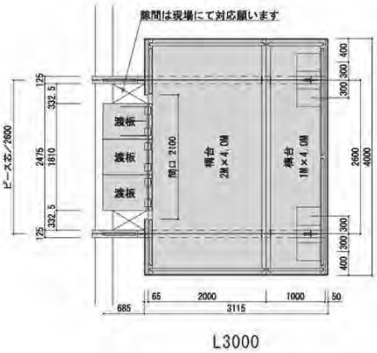

L3000

注意事項

●積載荷重5t（最大）、強度計算書が必要です。 ●張出構台と吊りワイヤーの角度を45度以上で設置してください。 ●架台取付ピースの鉄骨への溶接は必ず鉄骨加工工場で行い、強度上安全を確保してください。

寸法と図の形状は、現品と異なる場合があります。また仕様及び寸法は予告なく変更する場合があります。

スカイブリッジ

手すりを内蔵した伸縮構造のコンパクトユニット架設・解体が短時間で行なえ、運搬・収納も容易です。

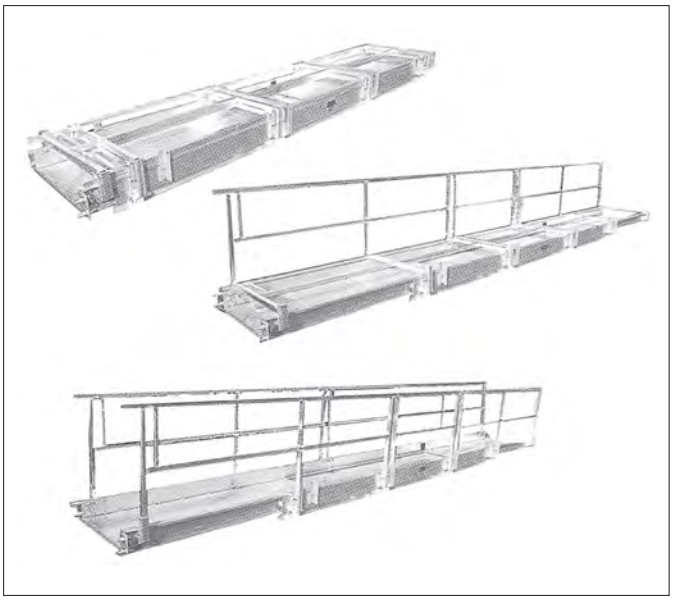

■特　　長

1. フレキシビリティー

長さ調節が可能な伸縮構造のため、任意の鉄骨梁の間隔（2,950～9,600㎜）に合わせて設置することができます。
調節は人の力で簡単に行なえ、架設時の微調整をクレーンで吊り上げたまま楽に行なえます。

2. コンパクト

手すりを内側へ折り畳んで収納できるコンパクトな設計です。
運搬や収納が楽に行なえ、また一体型のため部品数が少なく、在庫管理も容易です。

3. アルミ合金製

軽量で耐食性や強度にすぐれたアルミ合金製です。
作業性にすぐれ、メンテナンスが簡単。許容積載荷重も300kg／スパン（安全率３以上）と、安心してご使用いただけます。

4. 能率向上

架設・解体が容易であり、短時間で安全通路を設置できるため、高所作業の安全性を確保し、作業能率の向上を促進します。
また、ＳＲＣ造用固定金具を使用すると、スカイブリッジを架設したままで配筋、コンクリート打設が行なえます。

■型式と寸法

型　式	型　式						重量
	全　長(L)	主路長さ（ℓ_1）	副路長さ（ℓ_2）	全　幅(W)	全　高(H)	折り畳み高さ(h)	(kg／台)
SKB44	2950～4350	2600	875	912	995	310	117
SKB66	4350～6600	4000	1300	912	995	310	165
SKB96	6350～9600	6000	1800	912	995	310	220

■構　　成

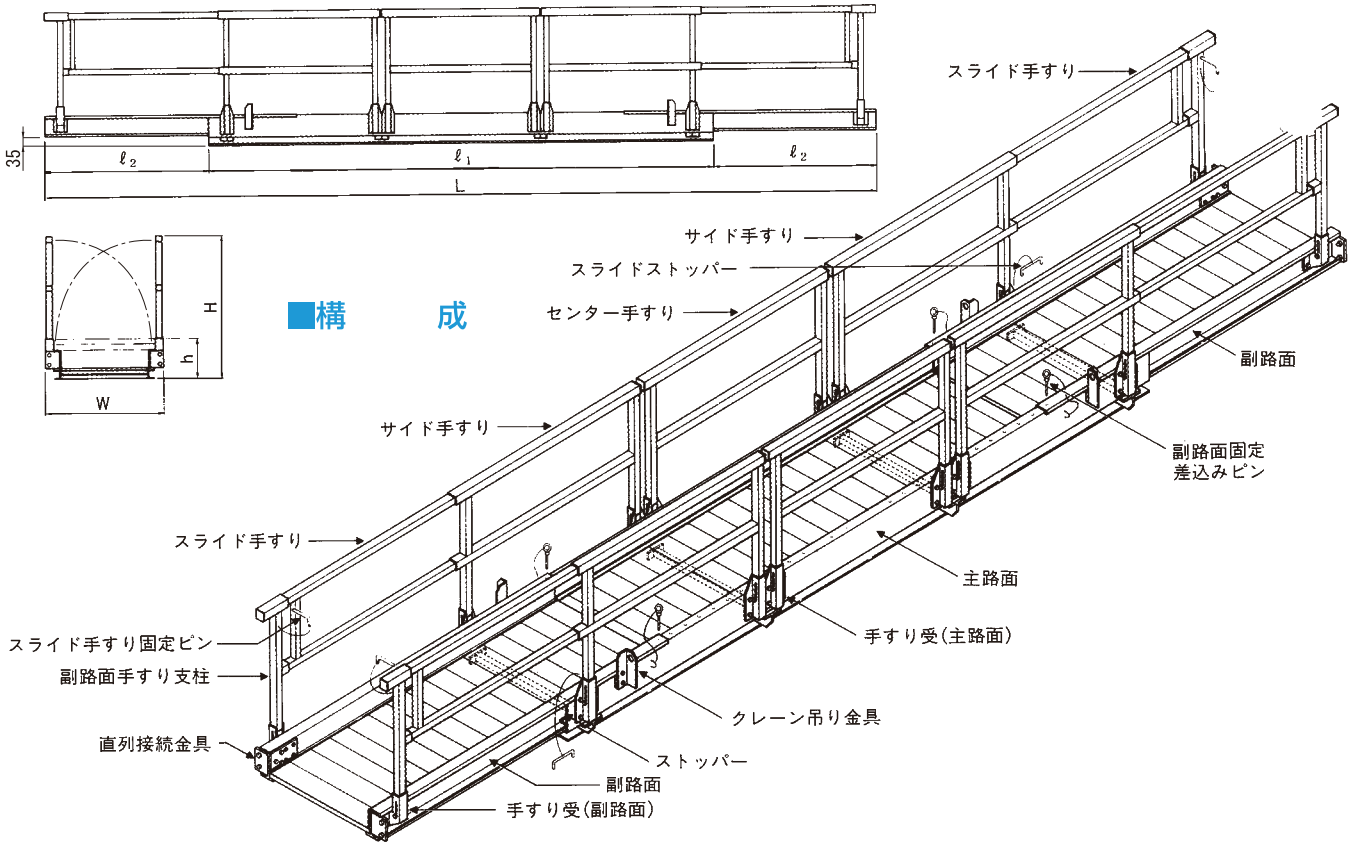

スカイブリッジ

■架設条件と積載荷物量

接続条件	架設条件				許容積載荷重	備考
	架設例	支持間隔（mm）				
		SKB44	SKB66	SKB96		
単独使用	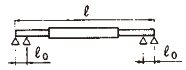	ℓ ≦4400	ℓ ≦6600	ℓ ≦9600	2.94kN（300kg）／スパン	端部は必ず4点固定して下さい
直列接続	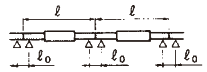 （支持梁上での接続）					
	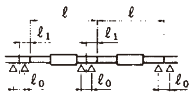 （支持梁上以外での接続）	ℓ₁ ≦875 （ℓ₀＝H鋼フランジ幅 ℓ₁＝張出量）	ℓ₁ ≦1300 （ℓ₀＝H鋼フランジ幅 ℓ₁＝張出量）	ℓ₁ ≦1500 （ℓ₀＝H鋼フランジ幅 ℓ₁＝張出量）		
直交接続	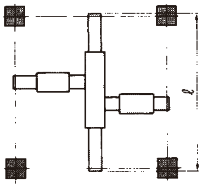 （Ⅰブロックでの架設例）	ℓ ≦4400	ℓ ≦6600	ℓ ≦9600	2.94kN（300kg）／ブロック	

注）上表以外の架設状態では支持間隔の条件が変わるケースもありますので、事前にご相談ください。

■荷物によるたわみ量の変化

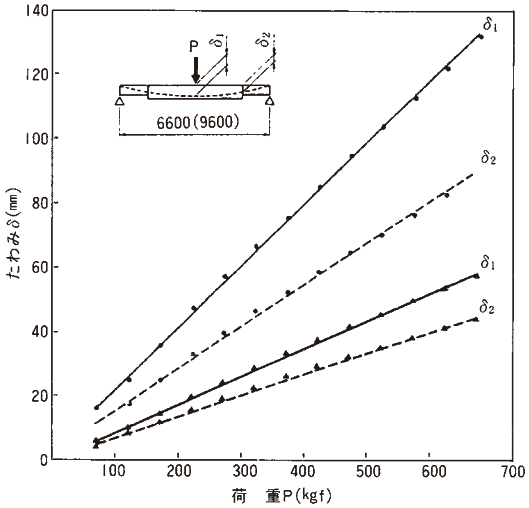

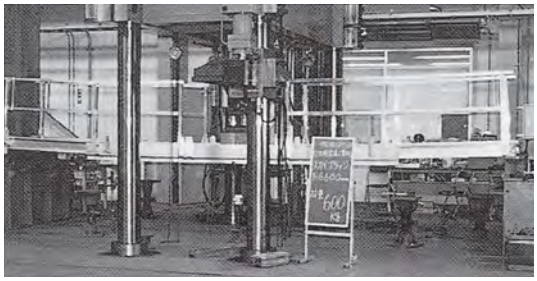

㈳仮設工業会における試験状況

■オプション部品

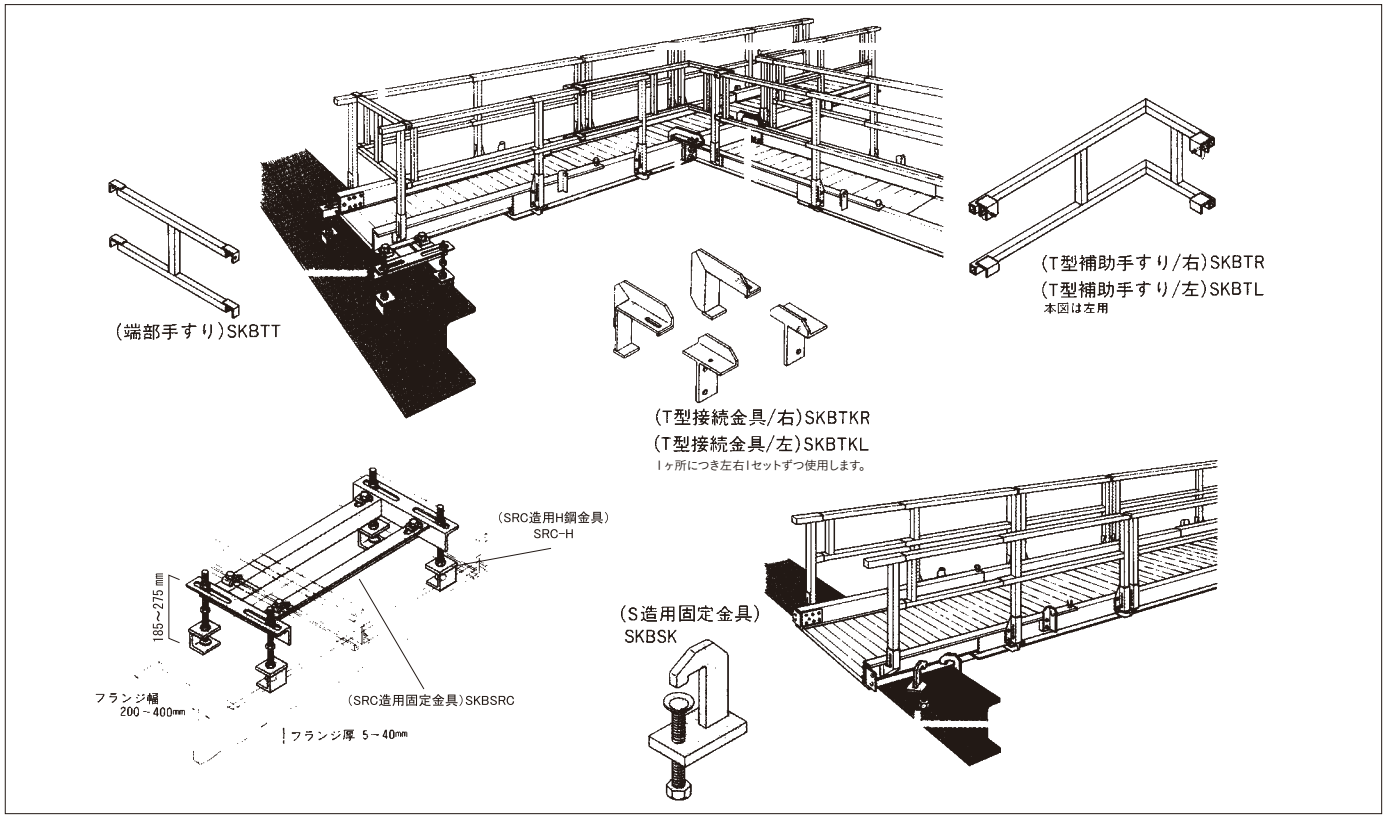

スカイブリッジ

■地足場通路

●在来工法と比べ、ユニット化されたスカイブリッジを設置する事により、作業時間の短縮等にお役にたてます。

●通路としても、2段手摺・巾木が標準装備なので、非常に安全な通路としてお使い頂けます。

●最大9.6mまで伸ばせるので、作業スペースも広々、確保できます。

■施工写真

KSボーゴレール

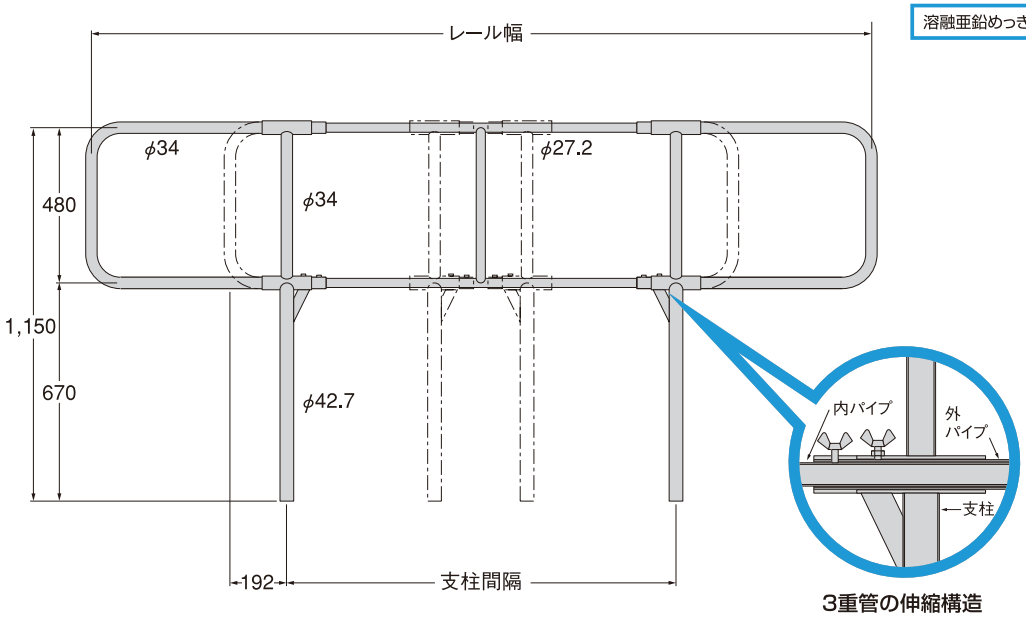

3重管の伸縮構造

商品名	RCサヤ管
品　番	KSBARC

梱包：20

●RC造用です。
●躯体にアンカー固定となります。

■特長

●柱と手摺が別々にスライドすることにより、あらゆる場所にスピーディーに適応。
●サヤコーンを差し込むことによりサヤ管とのガタを解消。打設後もスムーズに抜けます。
●耐食性にすぐれた溶融亜鉛メッキ仕上げ。

KS ボーゴレール

商品名	KSボーゴレールA型	KSボーゴレールB型	KSボーゴレールC型
品　番	KSB2340	KSB1524	KSB1116
レール幅	2,350～4,000mm	1,550～2,400mm	1,150～1,600mm
支柱間隔	290～2,000mm	310～2,000mm	300～1,300mm
単位質量	20.0kg	18.0kg	17.0kg

梱包：10

商品名	サヤコーン
品　番	KSBA

※販売品になります。

■足元部の取付方法

S・SRC用

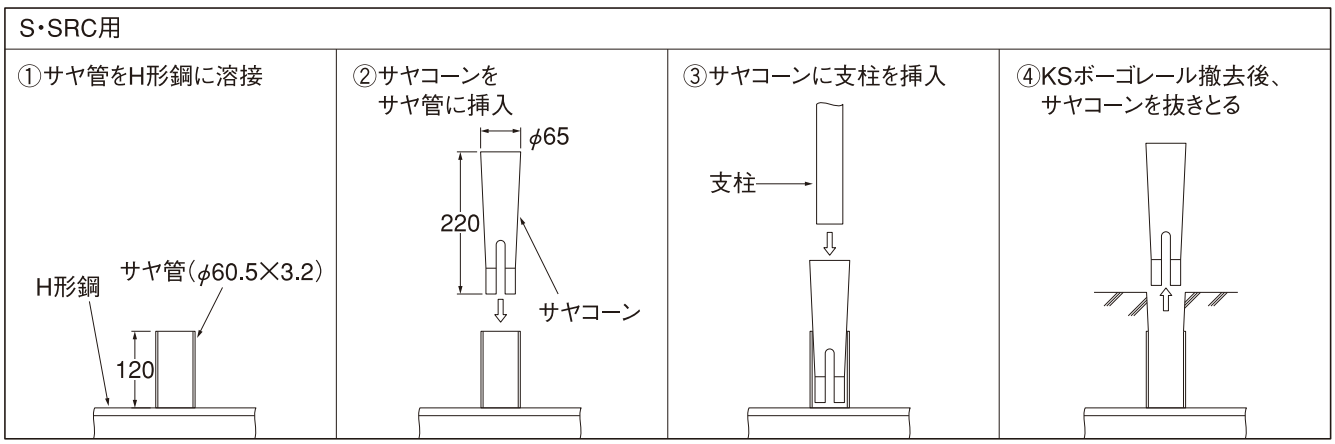

⚠ 注意事項

●支柱間隔は2m以下で使用してください。
●上桟、中桟が支柱からはね出す場合は、そのはね出しが、支柱間隔の1/4を越えない様にし、越える場合は必ずKSメガネクランプを使用してください。
（例）支柱間隔が2mではね出しが500mm以上の場合
●安全帯のロープ、親綱、控え、壁つなぎ、足場板などの支持点又は、資材荷上げの吊り元に使用しないでください。
●材料などを立てかけないでください。
●上桟又は中桟を踏み桟代わりに使用しないでください。

■オプション

●KSメガネクランプ

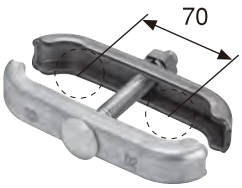

KS メガネクランプ

品　番	KSBM

梱包：10

KSハンドレール

■特　　長

取付金具は、外付け内付け自在の〈KS オリジナル〉180°回転式

●金具を回転させることにより、内側外側のどちらからでも締め付ける方式をとることができます。
●金具が出っ張らず、階段を幅いっぱいに使えます。
●金具を回転させると、パイプからの出っ張りがなく重ね積みに便利です。
●パイプと金具がセットされているので、従来のように数量の拾い出しをする必要がありません。
●金具は、傷めばボルト１本で取替可能です。

手摺は、伸縮自在のスライド式

●1,250～3,400㎜までお望みの長さに伸縮して使えます。抜け止めストッパーつきの安全設計。
●運搬時は、最も短い状態に縮めて、中断手摺についた蝶ねじで仮止めできます。
●階段部用は、傾斜角38°に設計されています。
●適応肉厚25mmまで

■取付使用例

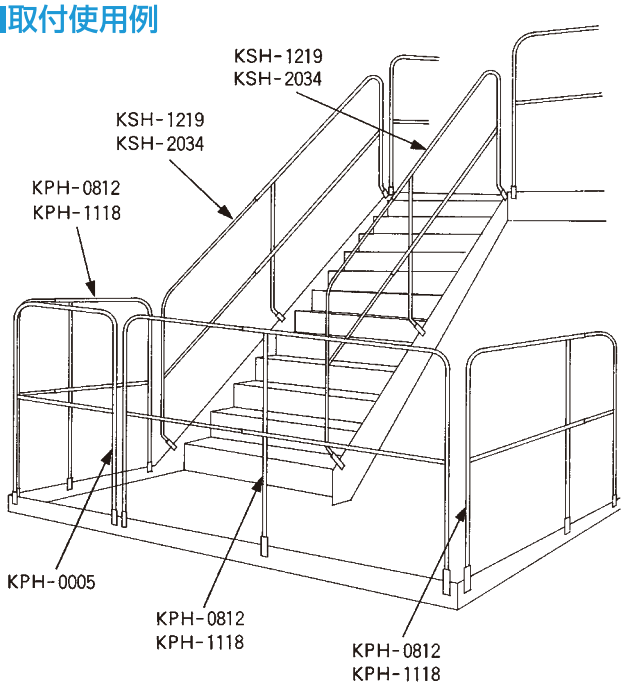

耐蝕性にすぐれた「ドブメッキ仕上げ」

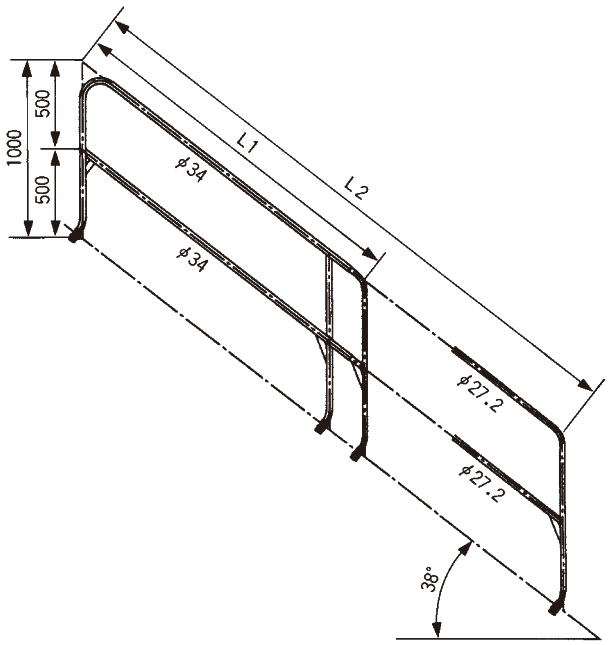

〈階段部〉

形　　式	L-1（最短㎜）	L-2（最長㎜）	重量（kg）
KSH1219	1,250	1,900	12.5
KSH2034	2,000	3,400	17.0

梱包：15

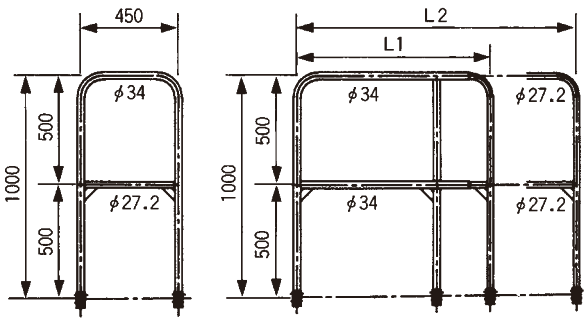

〈踊り場部〉

形　　式	L-1（最短㎜）	L-2（最長㎜）	重量（kg）
KPH0812	800	1,200	10.5
KPH1118	1,100	1,800	12.0
KPH0005（固定）	500	——	5.0

梱包：15

STガード

■鉄骨階段用手摺

品　名	STガード
品　番	STPS
重量(kg)	7.8

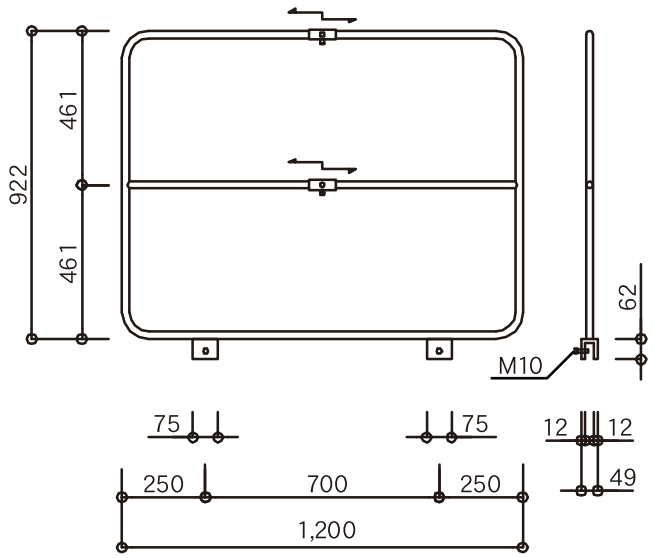

梱包：30

品　名	STガード
品　番	STPN
重量(kg)	7.6

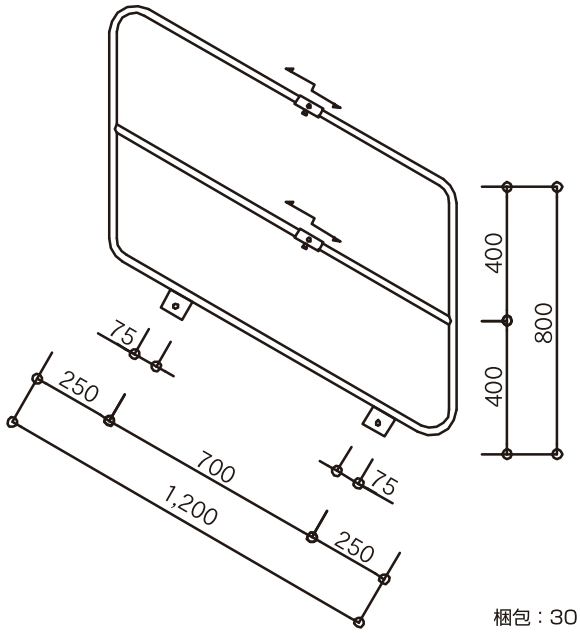

梱包：30

※手摺を付けての使用も可能です。

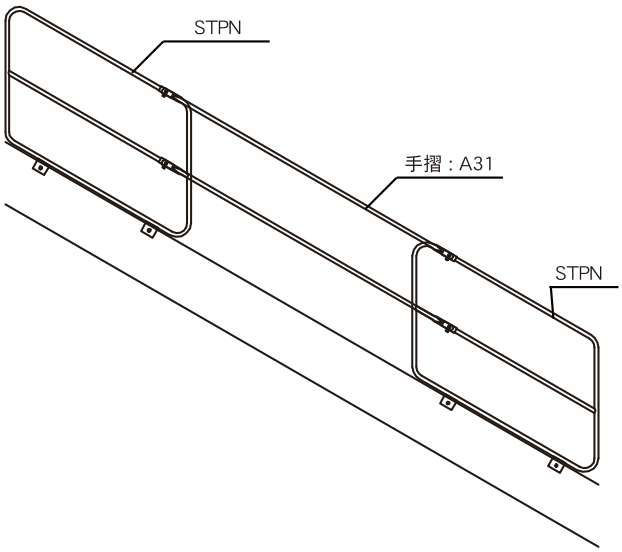

コラムタラップ

品　名	コラムタラップ	
品　番	ASH-35T	ASH-21T
重量(kg)	10.4	7.5

梱包：25

品　名	ジョイント金具	梯子ボルト
品　番	ASHJT	ASHBT
重量(kg)	0.68	

※ボルトは販売品です。

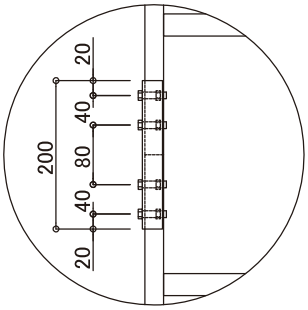

【ジョイント部】

■鉄骨への取付には、別途キャッチクランプが必要です。

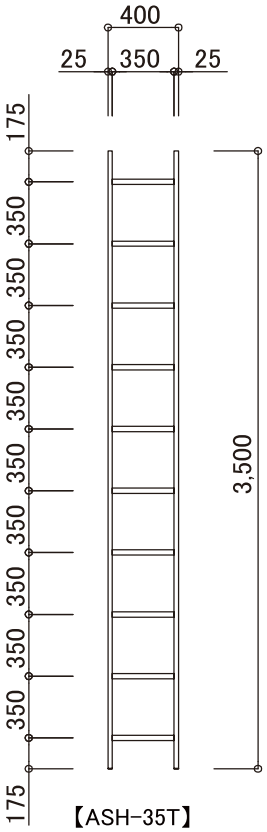

【ASH-35T】

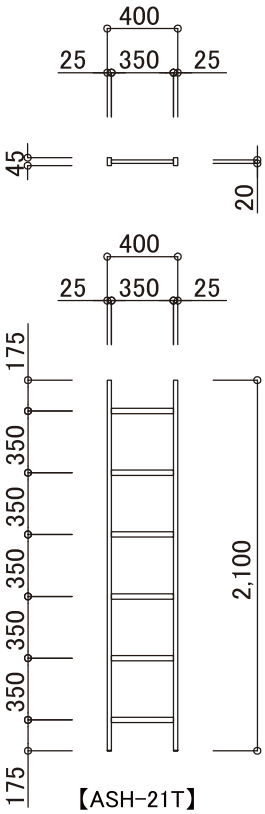

【ASH-21T】

ラダーブラケット

■アルミ合金製梯子ホルダー

品　名	ラダーブラケット
品　番	RBK
重量(kg)	5.6

- ☐ 鉄骨柱(コラム柱専用)に仮設昇降用梯子の取付金具です。
- ☐ ベルトの長さを変えることにより大型のコラム柱にも対応可能です。
- ☐ 主要梯子メーカー対応可能です。幅410mmまでOKです。
- ☐ 鉄骨柱への取付、ベルトの締め付け方式なので柱を傷つけることなく、短時間で脱着可能です。
- ☐ 鉄骨柱の溶接などの作業が不要です。

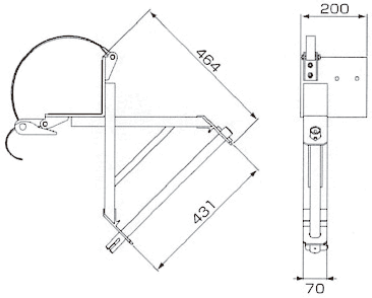

設置可能な鉄骨柱

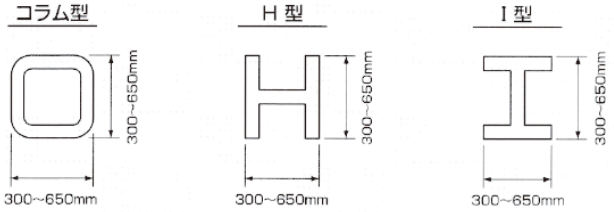

☐設置イメージ

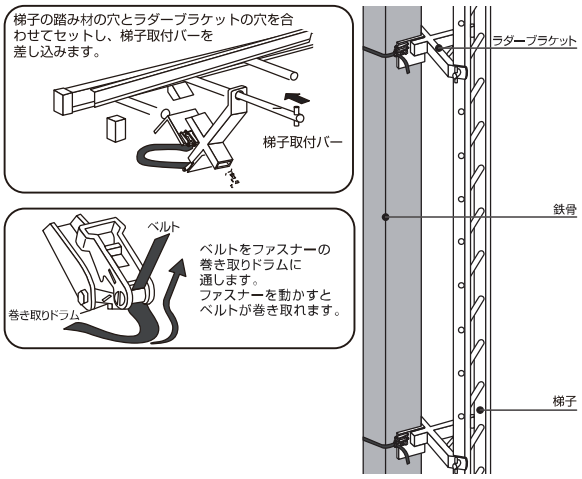

ハイステージ

品　名	ハイステージ
品　番	M-2
重　量	15.0kg

梱包：25

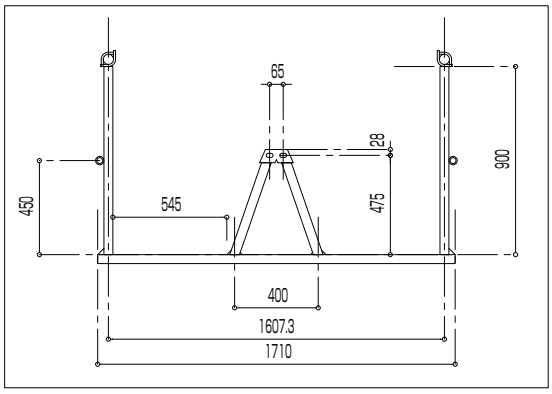

品　名	片吊りハイステージ
品　番	M-2H
重　量	9.5kg

梱包：50

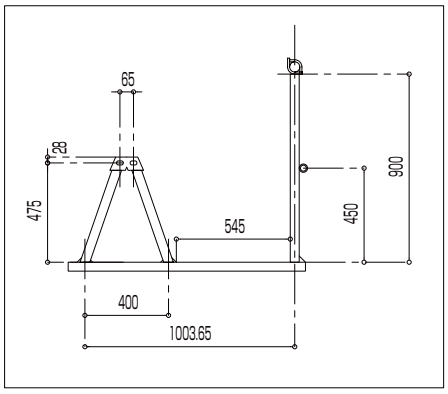

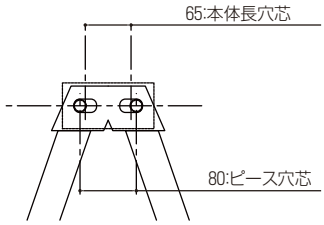

カタログ上のピース穴芯は80mmですが、本体の穴芯が65mmなので長穴の端ギリギリにボルトが入ります。取付け上に支障は有りませんが、念のため上図確認下さい。

■特　　長

(1)鉄骨吊足場を取付けてから鉄骨の建て込みを行いますので、鉄骨建て込みと同時に足場仮設が完了します。吊りチェーンで仮設する吊柵足場に比べ、足場仮設時間がグーンと短くなり、危険な高所作業する必要もありません。

(2)本体はＪＩＳ規格にもとづきＳＴＫ500のパイプで構成され、厳重な強度試験と強度計算により、安全性が裏付けされております。さらに取付けピースにはハイテンションボルト（M16×45のボルト・ナット・平座金のセット）で完全に固定し、手摺パイプと鋼製足場板（または木製足場板）で連結されるので安全性にも富んでいます。

(3)鉄骨の本締、配筋作業の省力化がはかれ、安全作業床はすでに確保されているので、鉄骨の本締が安全に行えます。

(4)鉄骨の鉄筋配筋作業が完了し、梁型枠作業開始前に解体しますがすでに階下のコンクリート打設が終了していますので、脚立で吊足場解体作業が素早く安全にできます。

■取付けピース

FB型　溶接方式

鉄骨に溶接が可能の場合―但し、鉄骨を囲む鉄筋のかぶりが65㎜以下の場合は不適当です。

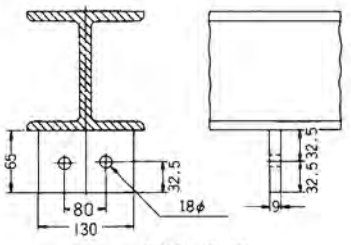

9×65×130

A型　ボルト締め方式

鉄骨に溶接が不許可の場合―公団関係に於いては鉄骨架の強度が落ちるので吊足場を取り外した後、孔を埋め戻すことを指摘する現場があります。

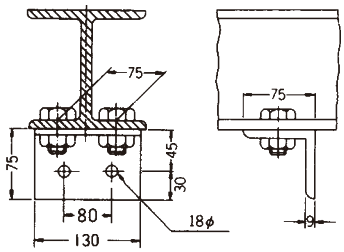

9×75×75×130

■取付部詳細図

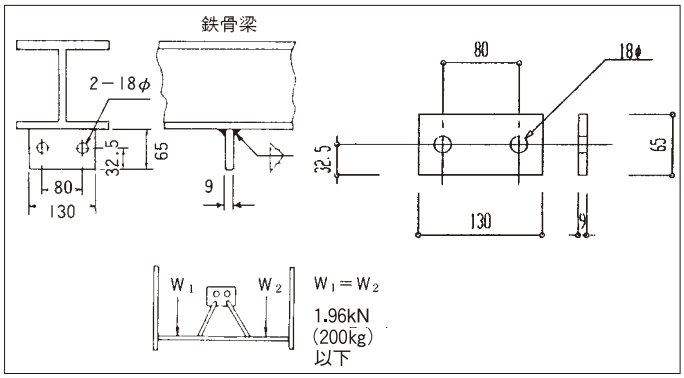

■吊足場取付図

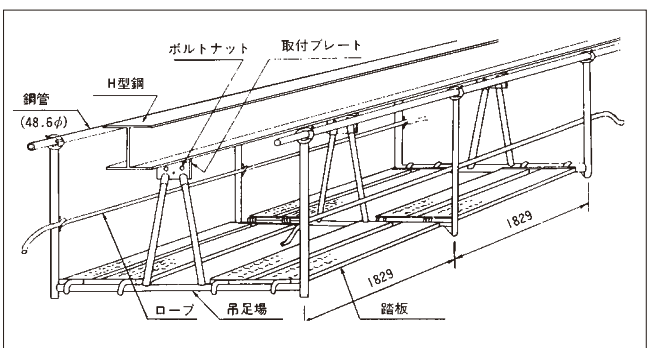

■吊足場使用上の注意

(1)吊足場を架設するための取付プレートは右図のものとします。
取付プレートは必ず両側溶接として下さい。

(2)取付け用のボルトはM16×45ℓを使用しますが、基準により
ＪＩＳ　Ｂ1186 規格（摩擦接合用高力六角ボルト）のF８T以上のものでボルト・ナット・平座金のセットで締め付けます。
またボルトは取付部に必ず２本ずつを十分に締め付けて下さい。

(3)吊足場の許容荷重は片側1.96kN（200kg）以下とし、なるべく左右平均に載荷して下さい。

(4)作業者の保護として上部手摺は48.6φの鋼管を取付け、中段の環にはロープを通して下さい。

(5)強度の低いトラス梁等では、大きな片荷になると、梁を横曲げする場合があるので、片荷にならぬように注意が必要です。

(6)吊足場は３～４階分を架構し、上階に盛替えするのが経済的です。但し工期が短い場合には、全階に架けると能率的であり、工期短縮に役立ちます。

チェーン

仮設工業会認定品

品　　名	チェーン			
品　　番	AC20	AC30	AC40	AC50
L　　㎜	2000	3000	4000	5000
重　　量	1.4kg	2.1kg	2.8kg	3.5kg
	梱包：20	梱包：15	梱包：10	梱包：5

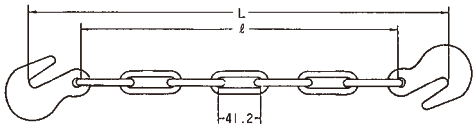

●破断荷重

フック・チェーン
認定基準（平均）……17.64kN（1800kg）以上
〃　（全数）……7.84kN（800kg）以上

●使用安全荷重

（労働安全衛生規制）
一本吊り……2.35kN（240kg）
ループ吊り……4.21kN（430kg）

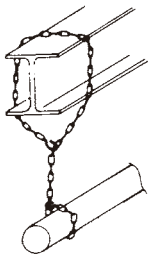

1本吊（吊荷重240kg以下）

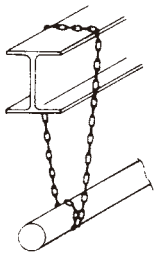

ループ吊（吊荷重430kg以下）

■チェーンの構成

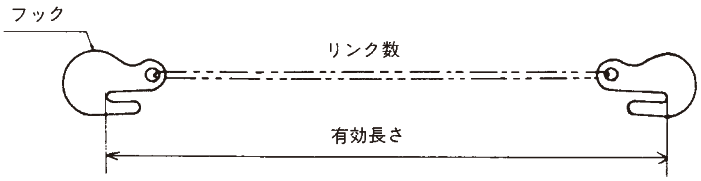

●つり材

⑷鉄　線

一般には10番線（線径3.2㎜）、８番線（線径3.85㎜）を焼きなましたものを用いる。市販品でもよいし、普通鉄線を作業所でなましてもよい。引張強度は、10番線400kg、８番線480kg程度であるが、実際には十分使われないうちに緊縛部分がほどけてしまう欠点があるので、吊り材としては推奨できない。

⑸鉄　筋

通常９㎜φか14㎜φを図１のように加工して用いる。鉄筋は、ＪＩＳ　Ｇ3101に適合する性能を有する棒鋼とする。

⑹吊りチェーン

吊り足場用の吊りチェーンについて、材料、構造、性能および表示に関して、厚生労働省が定める規格および仮設工業会の認定基準が、表１のように定められている。

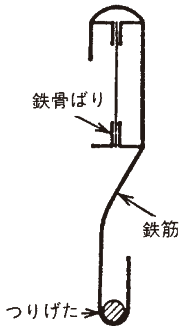

図1

材料の性能および許容応力　　表１

		リ　ン　ク	リ　ン　ク
厚生労働省規格	材　料	JIS　G3505に定める軟鋼線材	JIS　G3101に定める２種（SS41）
	橋　造	短径９㎜以上、長径36㎜以上42㎜以下、かつ、太さ5.7㎜以上	板厚4.0㎜以上
	破断強度	破断試験を行った場合、全長について15.68kN（1600kg）以上であること。	
認定基準	強　度	⑴上欄の破断試験で最少値が15.68kN（1600kg）以上、かつ、平均値が17.64kN（1800kg）以上であること。 ⑵全数試験において、7.84kN（800kg）以上であること。	

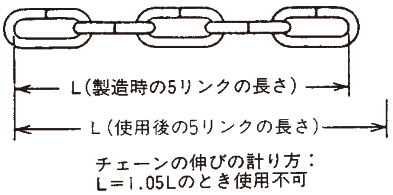

チェーンの伸びの計り方：
L＝1.05Lのとき使用不可
（a）

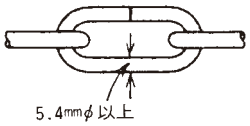

（b）

認定基準に合格したチェーンは、破断強度が1800kg以上となっているが、中にはリンクの溶接の不良のものも混ざるおそれがあるので、その２／３である11.76kN（1200kg）を保証荷重とする必要がある。リンク長のあまり長いものは好ましくない。また、次のようなチェーンは使用してはならない。

⑴製造時に比べて５％以上長さが伸びたもの　(a)
⑵断面の直径が10％以上減少したもの　(b)
⑶素材に亀裂があるもの。

セーフティSKパネル

仮設工業会システム承認品

■パネル式吊足場

安全、スピーディな架設・解体作業を実現

□労働災害の撲滅を目指した安全工法

従来の親パイプ・コロバシパイプ・足場板・安全ネットなどを一体化したり、全く新しい工法を生み出したパネル式吊足場です。危険度の高い作業工程を不要にしただけでなく、全ての作業が架設されたパネルの上で行われるため、安全性が飛躍的に向上しました。

□作業効率・経済性がグーンとアップ

セーフティSKパネルは①吊チェーンをかける。②セーフティSKパネルを取付ける。以上の２工程を繰り返すだけですので、架設・解体作業が簡単にスピーディに行えます。また、均一な形状で片付けやトラックへの積み込みにも手間がかからず、高所作業車も不要。経済的にも優れた工法を実現しました。

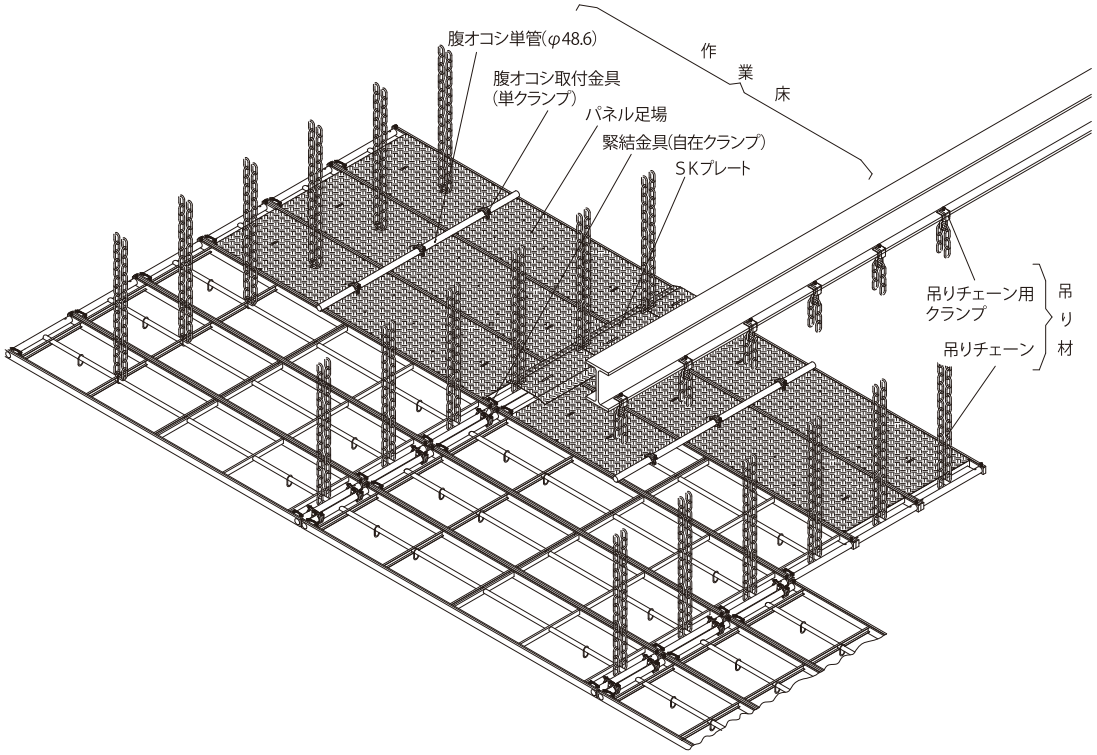

■各部の名称

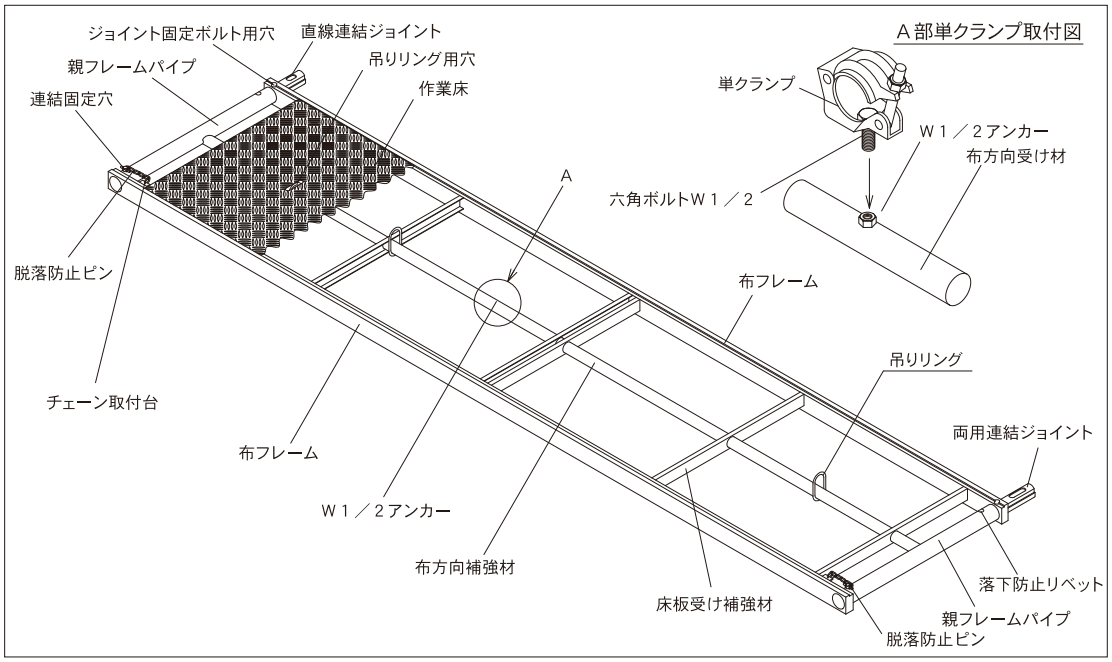

セーフティSKパネル

仮設工業会システム承認品

■寸法図

2mタイプ（HSA620）

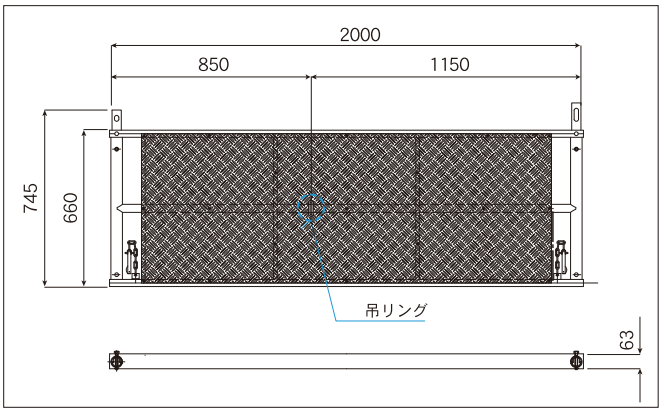

直線連結ジョイントL-200

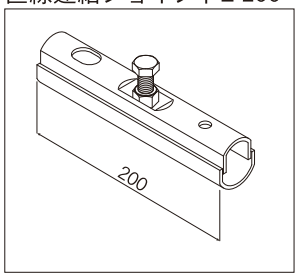

両用連結ジョイントL-230

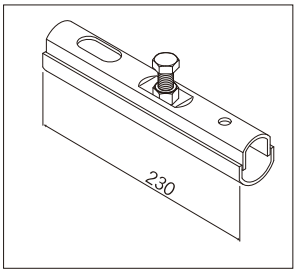

3mタイプ（HSA630）

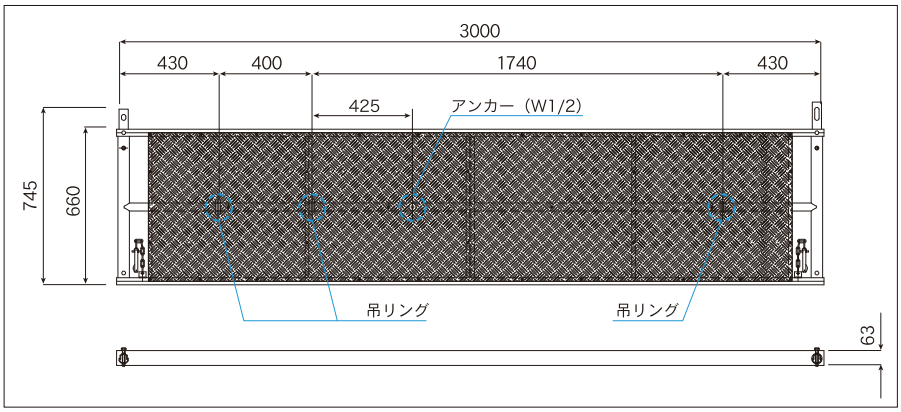

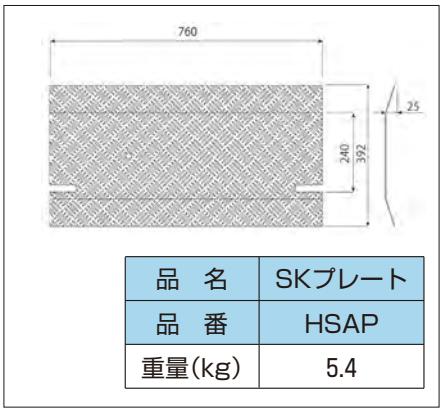

品　名	SKプレート
品　番	HSAP
重量(kg)	5.4

3.85mタイプ（HSA638）

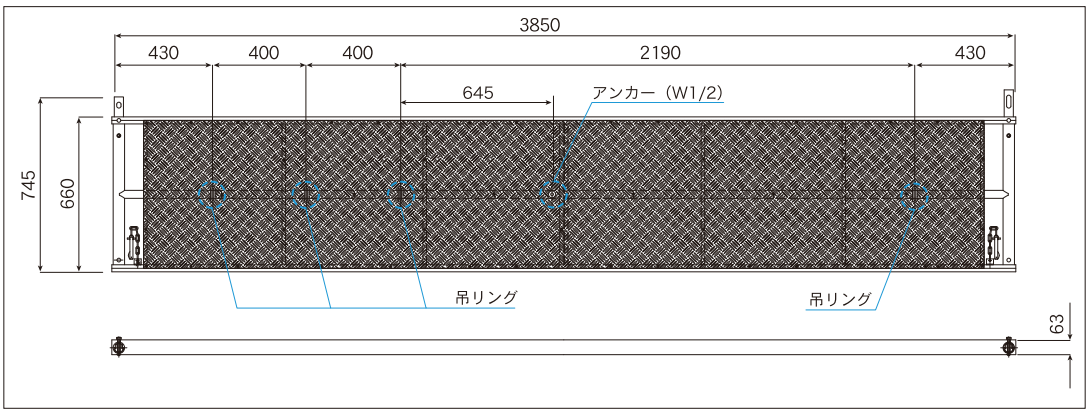

■仕様

安全率S＝2

品　番	床板の種類	質量(kg)	強度　単位：kN（kg）			許容荷重(中央集中荷重)
			曲げ	ジョイント部	踏板	
HSA620　(L=2000)	アルミ縞板	24.3	13.4(1365)	22.1(2255)	10.8(1100)	6.7(680)
HSA630　(L=3000)		34.8	8.2(840)	22.1(2255)	10.8(1100)	4.1(420)
HSA638　(L=3850)		44.0	6.5(665)	22.1(2255)	10.8(1100)	3.2(330)

梱包：10

※チェーン取付部のせん断強度については、吊チェーンが先に破断するため測定不能。

セーフティSKパネル

仮設工業会システム承認品

■組立手順

① 1列目 1枚目のSKパネルを取り付ける

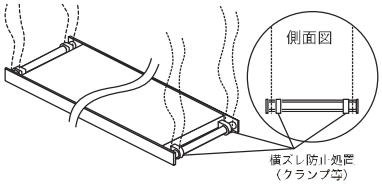

橋脚上から(または昇降設備がある場合はその最上段から)主桁等の吊りポイントに4本のチェーンクランプを設置し、チェーンを取り付けます。
吊りポイントに取り付けられた4本のチェーンを1枚目のSKパネルの親フレーム両端内側にかけ、クランプ等で横ズレ防止処置を行ないます。

② 1枚目のSKパネルをおろし、フレ止め処置を行なう

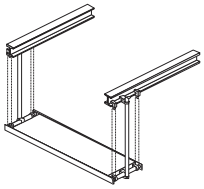

①の処置を行なった1枚目のSKパネルを、静かに設置ポイントまでおろし、単管、クランプ等でフレ止め処置を行ない、支持構造物と固定してください。

③ 1枚目のSKパネルの上から2枚目のSKパネルのチェーンをかける

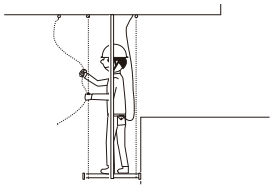

1枚目のSKパネルの上から前方約30cm位の所に各主桁下フランジ部に左右1ヶ所づつ、合計2本のチェーンを取り付けます。

④ チェーンを2枚目のSKパネルに取り付ける

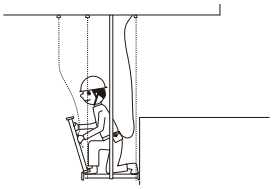

③で取り付けたチェーンを1枚目のパネル上で2枚目のパネルに取り付けます。

⑤ 2枚目のSKパネルを1枚目のSKパネルに接続する

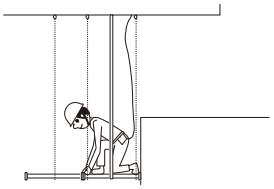

接続は2枚目のSKパネルの凹穴を1枚目のSKパネルの**“直線・両用連結ジョイント”**に差し込みます。次に**“脱落防止ピン”**を差し込み、**“ジョイント固定ボルト”**を締めつければ完了です。
以上の作業は全てSKパネルの上で行われ、作業員が身を乗り出すなどの危険はありません。

⑥ チェーンの回りのすき間を保護する。

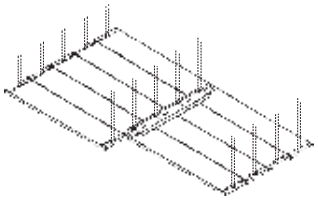

チェーン回りのすき間をSKプレートで防護します。

警　告

安全帯　作業員は必ず橋脚より安全帯をかけ、作業を行ってください。

脱落防止　※1 抜け止めフック付チェーン以外のフック付チェーン（抜け止め機能がない）を利用する場合は、フックがチェーンから脱落がないよう、必ずテープを張るなどして、脱落防止処置を行ってください。作業は必ず2名1組で行なってください。

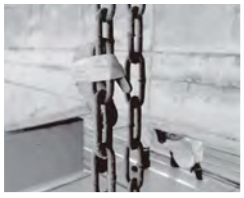

厳守　フレ止め処置が完了していない1枚目のSKパネルには絶対に乗らないで下さい。

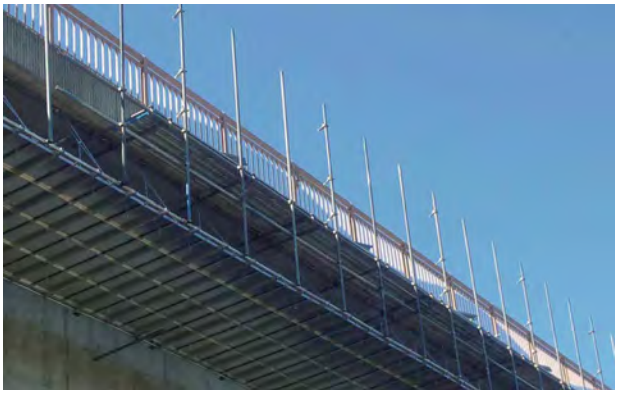

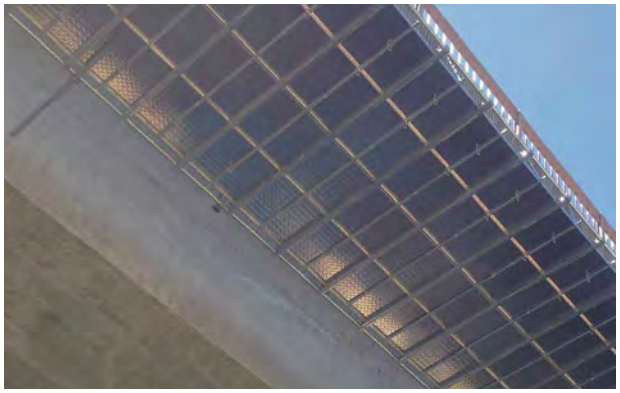

鉄骨用クランプ類

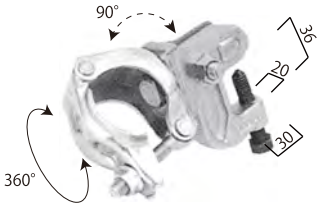

品　名	キャッチクランプ自在
品　番	CKF
許容荷量	3.08kN(315kg)
重　量	1.11kg

梱包：20

品　名	キャッチクランプ直交
品　番	CKR
許容荷量	3.08kN(315kg)
重　量	1.08kg

梱包：20

品　名	チェーン用吊金具
品　番	ACK
許容荷量	4.21kN(430kg)
重　量	0.60kg

梱包：20

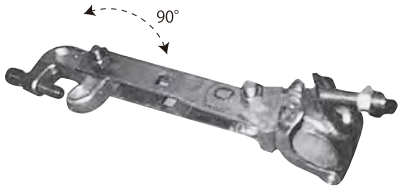

品　名	キャッチクランプロング直交
品　番	CKLR
許容荷量	3.08kN(315kg)
重　量	1.54kg

梱包：10

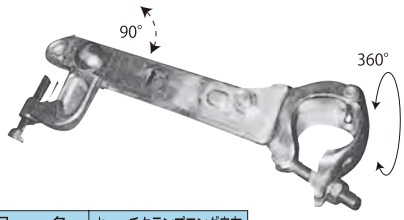

品　名	キャッチクランプロング自在
品　番	CKLF
許容荷量	3.08kN(315kg)
重　量	1.54kg

梱包：10

品　名	ネットクランプ
品　番	CSI
許容荷量	1.54kN(157kg)
重　量	0.8kg

梱包：20

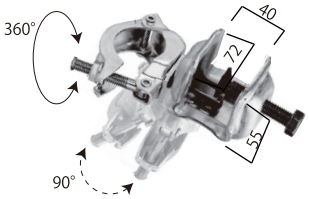

品　名	キャッチクランプ自在
品　番	CKFK
許容荷量	3.08kN(315kg)
重　量	1.11kg

梱包：20

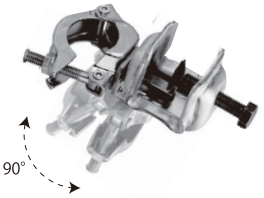

品　名	キャッチクランプ直交
品　番	CKRK
許容荷量	3.08kN(315kg)
重　量	1.08kg

梱包：20

■吊棚足場関連部材

チェーンメイト※販売品扱いになります

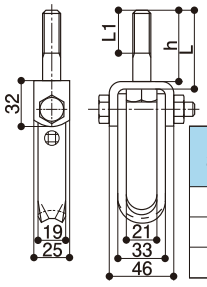

型式	L	L1	h
26	32	26	26
49	55	40	49
64	70	40	64

施工例

〈仮型枠の立り調整〉〈天井吊り足場〉〈鉄骨吊り足場〉

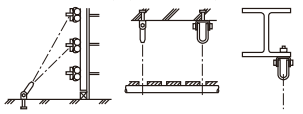

※注意事項
- 吊り足場等に使用する時は、特に許容荷重を厳守して下さい。
- 鉄骨等鋼材に取付ける時は、板厚等の確認をして下さい。
- 座面が確実に密着するよう、取付けボルトを締めて下さい。

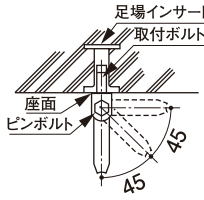

最大荷重kN(kgf)			許容荷重kN(kgf)		
垂直	45°	90°	垂直	45°	90°
32.24 (3,290)	28.88 (2,947)	26.87 (2,742)	4.9 (500)	4.16 (425)	2.94 (300)

■キャッチクランプの許容荷重

押ボルトと直交方向

3.08kN(315kg)

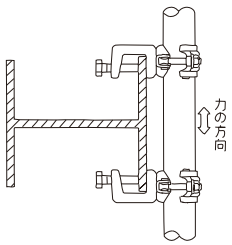

押ボルトと平行方向

4.41kN(450kg)

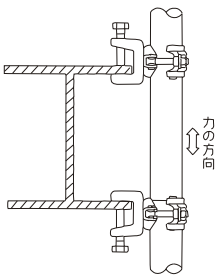

※注意事項
- 原則として2個を1組として用いること。
- 取付けるH形鋼等の厚さは6mm以上とすること。

スタンション

品名	スタンション
品番	NREガタ
重量	7.1kg

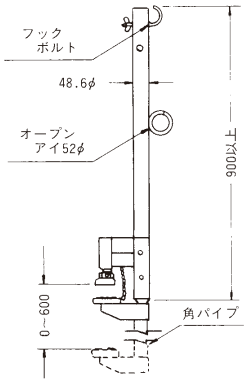

■スタンション使用上の注意

(1) 取付けスパンにご注意の上、適正な商品をお選び下さい。
(2) 取り付ける際になるべく一杯にのみ込ませて（アームの腹が密着する様に）締め付けて下さい。
(3) 安全パトロール時には、締まり具合い等を点検して下さい。
(4) 長期間使用していただくため、使用後はボルトを一杯に上げ（ネジ部を本体へ格納）、特に放り投げない様にして下さい。
(5) ハンドレール（手摺）は原則として単管をご使用下さい。
(6) 標準取付間隔は1.8mです。

親綱支柱

仮設工業会認定品

■平行専用親綱支柱

●支柱本体に角度が設けてあり、歩行が容易です。
●アルミ製で軽量です。

品　名	親綱支柱
品　番	KSPHS
重　量	6.3kg

親綱がキョーワ支柱の取り付けた梁と必ず平行になるように使用してください。直角方向や交差する方向に張ることは絶対にしないでください。

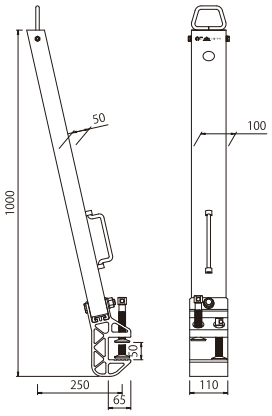

■直交・平行兼用型親綱支柱

●支柱本体に角度が設けてあり、歩行が容易です。
●直交・平行どちらにも対応可能です。

品　名	親綱支柱(スチール･兼用)
品　番	KSPSTH
重　量	9.0kg

親　　綱

仮設工業会認定品

ロープ色（黄）は他社品との区別の為に、青いロープを編み込んでいます。

使用フック	ロープ色	品　番	寸　法	テープ色	重　量
フックダイ	白	OZ6H	6m	水色	1.5kg
		OZ8H	8m	緑	1.8kg
		OZ10H	10m	黄	2.2kg
		OZ15H	15m	青	2.9kg
	黄	OZ6HY	6m	水色	1.5kg
		OZ8HY	8m	緑	1.8kg
		OZ10HY	10m	黄	2.2kg
		OZ15HY	15m	青	2.9kg
		OZ20HY	20m	赤	3.7kg

■緊張器

品　名	緊張器
品　番	NSPJK
重　量	1.35kg

■ロープ性能表

ロープ直径（㎜）	16	
素　材 / 測定項目	エストリオロープ	（参考）ビニロン パーロック
単位重量　（g／m）	169	162
無荷重時ロープ直径　（㎜）	16.1	16.7
破断強力　kN（ton）		
乾	34.30 (3.5) 以上	30.38 (3.1)
湿	31.36 (3.2)	23.52 (2.4)
破断伸度　（%）		
乾	45	32
湿	43	37

参考　JIS　L-2703

■ロープの摩擦テスト（ユニチカ㈱自社試験）

⑴試　　料

エストリオロープ　12㎜径
ビニロン・パーロック・ロープ　12㎜径
P.P.スパン・ロープ　12㎜径

⑵摩擦方式

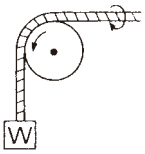

機　　械：ロープ摩擦テスター
グラインダー：ローレッド
　　＃300　菱目型
ストローク数：60r／m　20cm
回 転 方 向：左回転　60r／m
ウ ェ ー ト：12kg

■12㎜ロープ摩擦試験

エステルパーロック（エストリオ®）

ブランク

乾500回摩擦

湿500回磨耗

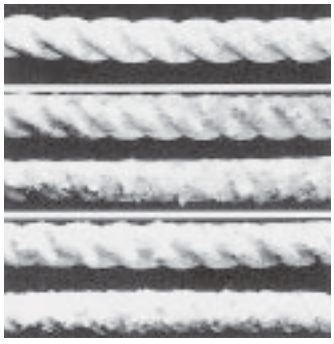

■親綱・緊張器使用フック

品　番	フックダイ
重　量	390 g
有効径	φ50㎜
基穴径	φ20㎜
全　長	197㎜

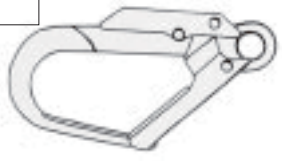

セルフロック

高所・昇降作業の墜落事故防止

■特　　長

・停止距離が短く、安全性の高い2重ロック機能を採用することで、
落下時の衝撃を軽減することが出来ます。

・「安全帯構造指針」に適合

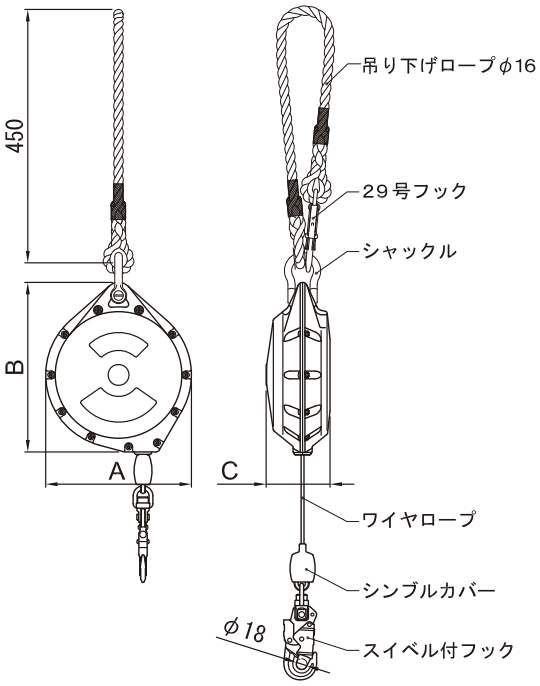

■仕　　様

品　　名		セルフロック		
品　　番		セルフロック12	セルフロック15	セルフロック20
使用長さ(m)		12	15	20
製品質量(kg)		6.0	7.5	10.9
本体寸法	A	224	244	270
	B	270	284	326
	C	97	107	119
吊り下げロープ		φ16mm×0.9m		
ワイヤロープ径(mm)		4.8(ステンレスワイヤー)		
最大使用質量(kg)		85		
停止距離(mm)		400以下		

※引き寄せロープ（RO12・RO15・RO20）は、販売品になります。

■使用手順

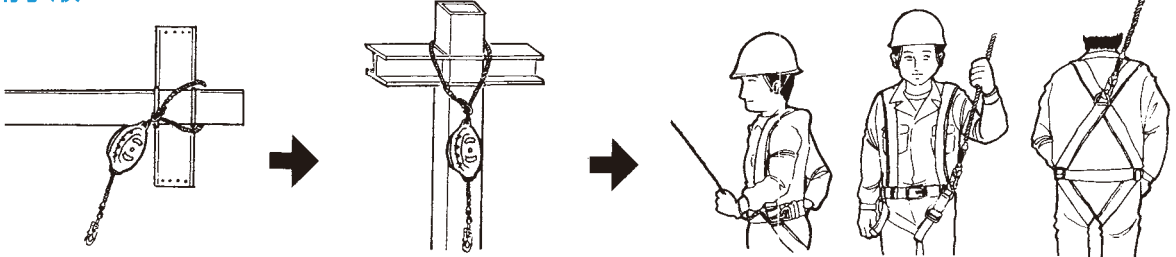

鉄骨建方時に地上で鉄骨柱最上部に安全ブロックを取り付ける。

引き寄せロープを鉄骨柱に最初から添わせて伸ばしておき、その状態でそのまま鉄骨柱を立てる。

引き寄せロープで安全フックを引き寄せ、安全フックを安全帯の口管に掛け、引き寄せロープを付けたまま鉄骨柱を昇降する。
※他の作業者が昇降する際、再び安全フックを引き寄せるために必要。

セルフロック

高所・昇降作業の墜落事故防止

■特　　長

・ショックアブソーバにより落下時の衝撃荷重が大幅に低減されます。
・軽量、コンパクトで持ち運び、取扱いが容易です。
「安全帯構造指針」に適合

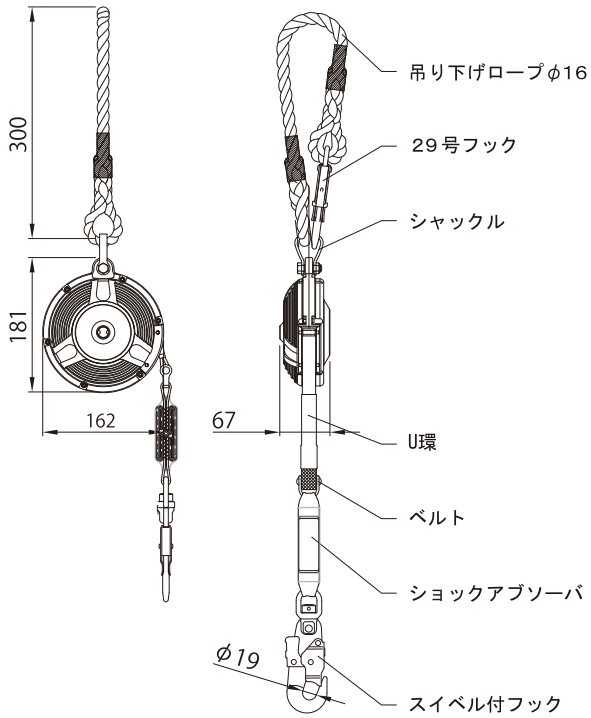

■仕　　様

品　　名		セルフロック	
品　　番		セルフロック6	
ベルト	幅（mm）	18	
	使用長さ（m）	6	
製品質量（kg）		2.2	
吊り下げロープ		φ16mm×0.6m	
最大使用質量（kg）		130	
落下阻止性能	落体質量（kg）	85	130
	停止距離（mm）	735	965
	ベルトの停止距離（mm）	600	670
	ショックアブソーバの伸び（mm）	135	295

※引き寄せロープ（RO6）は販売品になります。

KS壁つなぎ控え

H形鋼から壁つなぎが取付け出来ます。

■特　長

●安全・スピーディーに作業が出来ます。
●ガイド板により足場からの取付けが容易です。
●ラチェット（インパクトドライバー）で取付け、取外しが簡単です。
●125mm～310mmの幅広い調整が可能です。（対応フランジ厚さ：Max30mm）

品　名	KS壁つなぎ控え
品　番	KSWH
重　量	1.2kg
許容荷重	4.41kN(450kg)

■規格・寸法

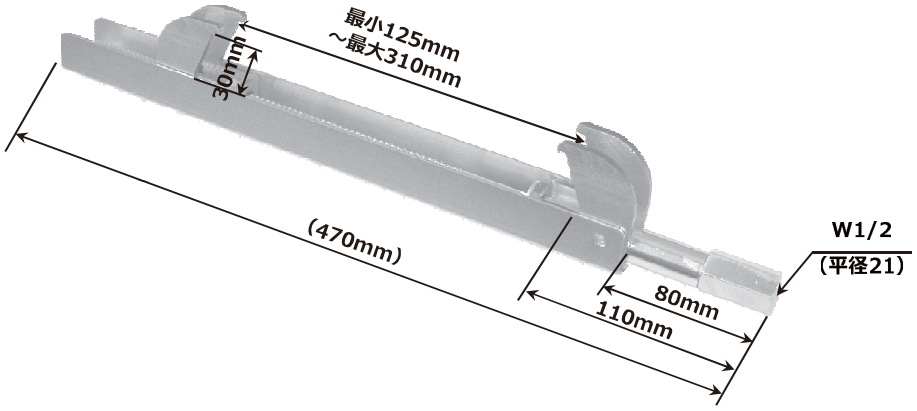

■施工手順

①H形鋼（梁）に適切なピッチで、ＫＳ壁つなぎ控えを取付ける。※締付けトルク25～35N-m
②壁つなぎの先端ボルトを、ＫＳ壁つなぎ控えのナット部にねじ込み、壁つなぎを取付け、クランプは建枠等、足場縦パイプにしっかり固定する。

⚠ 注意事項

ＫＳ壁つなぎ控えはステップ（足掛け）として使用しないでください。
使用に際しては、仮設工業会 発行 『風荷重に対する足場の安全技術指針』に従いご使用ください。

従来工法

足場より乗り出して取付けるため危険

ＫＳ壁つなぎ控え

取付け状態が確認できるため安全